PILOSIO®
INSIEME COSTRUENDO
PM Group

SPETTACOLO

PALCHI/TRIBUNE/COPERTURE

PONTEGGI CASSEFORME SOLAI BLINDAGGI PIATTAFORME ELEVATORI SPETTACOLO ALLUMINIO

PILOSIO
INSIEME COSTRUENDO
PMGroup

Pochi sono i marchi che possono vantare il carattere di prestigio riconosciuto a ***Pilosio****. Sin dalla sua fondazione, nel 1961, si è infatti distinta per l'alta qualità e innovazione della sua produzione, diventando il marchio guida nel mercato delle imprese edili.*
Pilosio è una realtà solida ed in forte crescita nei mercati internazionali.
Nel 2003 ***BS Private Equity*** *entra nell'azionariato di Pilosio. Il nuovo management porta nuovi valori facendo crescere il sentimento di fidelizzazione del proprio staff e delle aziende partner, procurando tangibili risultati economici.*
Nel 2005 Pilosio costituisce ***Rentline Srl****, una società di servizi il cui obiettivo è lo sviluppo del noleggio nei mercati edili e dello spettacolo. Sempre nel 2005 Pilosio acquista* ***Lama Due Srl****, società specializzata nella produzione e vendita di ponteggi, trabattelli e coperture in alluminio.*
Dal 2006 Pilosio è parte di ***PM Group****, leader nel settore delle gru per autocarri, piattaforme autocarrate e cingolate con i marchi* ***PM*** *e* ***Oil & Steel****.*
Nella prima parte del 2008 la crescita aziendale prosegue ancora con l'acquisizione di ***Electroelsa****, attiva nei piattaforme autosollevanti, ascensori e montacarichi da cantiere, produzioni perfettamente compatibili e complementari a quelle di Pilosio. Grazie a queste partecipazioni oggi Pilosio forma un polo di aziende che dispongono di un'offerta completa di prodotti e servizi nel settore delle attrezzature per l'edilizia.*
Il tutto con ambiziosi progetti di espansione e crescita.

Pilosio *is a prestigious brand name which few other companies can claim to match. Established in 1961, Pilosio has continued to represent both quality and innovation in production. We are now the brand leader in the construction industry.*
2003: ***BS Private Equity*** *joins the shareholding of Pilosio: increasing staff loyalty and the confidence of our business partners. In turn there were also considerable economic advantages. 2005: Pilosio established* ***Rentline Srl****, a service company aimed at developing and coordinating hiring-out services within the construction industry, providing an alternative to the immobilization of tangible fixed assets. 2005:* ***Lama Scaffolding*** *became part of Pilosio. This company specializes in the production of scaffolding solutions, rolling towers, and aluminium coverings. Pilosio has used these new partnerships to form a corporate fraternity which, being complimentary, offer a comprehensive range of products and services. 2006: Pilosio becomes part of the* ***PM Group****, a leading group in the sector of hydraulic cranes for trucks and aerial platforms, carrying the trademarks* ***PM*** *and* ***Oil & Steel****. 2008: Pilosio acquires* ***Electroelsa****, a company specialised in the mast climbing work platform and work site hoist sector. These products being perfectly compatible and complementary with those of Pilosio. Pilosio, thanks to these investments, now represents a group of companies offering a comprehensive range of products and services in the field of equipment for the construction industry.*
Pilosio continues to plan for expansion and growth.

Pocas son las marcas que exceden el carácter de prestigio reconocido a ***Pilosio****. Desde su fundación, en 1961, se ha caracterizado en efecto por la alta calidad e innovación de su producción, convirtiéndose en la marca guía del sector de la construcción.*
Pilosio es ya una realidad sólida y en fuerte crecimiento en los mercados internacionales.
En 2003 ***BS Private Equity*** *entra en el accionariado Pilosio. El nuevo equipo directivo importa nuevos valores, que han generado relevantes resultados económicos. En 2005 Pilosio constituye* ***Rentline*** *sociedad de servicios cuyo objetivo es la promoción del alquiler en los mercados de la construcción y el de la organización de eventos y el espectaculo. En el mismo año Pilosio adquiere* ***Lama Ponteggi****, sociedad especializada en la producción y venta de andamios y coberturas en aluminio.*
Desde finales de 2005 Pilosio forma parte de ***PM Group****, líder en el sector de las grúas hidráulicas para camión y de las plataformas para el trabajo aéreo con las marcas* ***PM*** *y* ***Oil & Steel****.*
En la primera parte de 2008 el crecimiento de la empresa continúa con la adquisición de ***Electroelsa****, activa en el sector de las plataformas elevadoras sobre mástil y los ascensores y montacargas de obra, producción perfectamente compatible y complementaria a la de Pilosio. Con estas participaciones Pilosio forma un polo de empresas que ofrecen una oferta completa de productos y servicios en el sector del equipamiento para la construcción.*

Le attività

PONTEGGI

CASSEFORME

SOLAI

PILOSIO
INSIEME COSTRUENDO
PMGroup

VISIONE – META

Facciamo in modo che chi lavora nel settore delle costruzioni sia in ogni momento posto in condizioni di sicurezza e abbia a disposizione attrezzature facili da montare, utilizzare, smontare e trasportare, e possa ottenere con essi opere di alta qualità con i migliori rifiniture.

MISSIONE

Operare nei mercati internazionali con onestà e trasparenza e diffondere i nostri valori e le nostre conoscenze attraverso le caratteristiche della nostra offerta, qualità dei nostri prodotti e la formazione di chi li utilizza.

ETICA

Il rispetto delle persone e delle loro potenzialità. Chi vuole fare faccia e dimostri il suo valore, riceverà il giusto compenso e il giusto riconoscimento.
Le idee creative devono circolare ed influenzare ogni pensiero. Chiarezza di idee, limpidezza nelle intenzioni, franchezza nei rapporti.

VISION

Those who work in the construction industry must always be in a position of total personal safety. The equipment used must be easy to assemble, easy to use, easy to dismantle and easy to transport. The equipment used must produce high quality work with an excellent finished product.

MISSION

We aim to operate in an international market with honesty and transparency. We want to diffuse our values and knowledge with the quality of the products we offer and through the training we provide for those who operate our products.

ETHICS

Total respect for the person and their potential. Those wishing to take a step forward to prove their worth will be rewarded with adequate compensation and recognition.
Creativity must influence each and every idea. These must be circulated. Precision is required in ideas. The aims must be clear. Clarity is a necessary part of business relations.

VISIÓN

Debemos asegurarnos de que las personas que trabajan en la construcción estén en todo momento en condiciones de seguridad y tengan a disposición equipamiento fácil de montar, usar, transportar y desmantelar, con el que puedan obtener obras de alta calidad con los mejores acabados.

MISIÓN

Operar en los mercados internacionales con honestidad y transparencia difundiendo nuestros valores y nuestros conocimientos a través de las características de nuestra oferta, la calidad de nuestros productos y la formación de los usuarios.

ÉTICA

El respeto de las personas y de sus potencialidades. Quién quiera hacer, que haga y demuestre su valor, recibirá la justa recompensa y el justo reconocimiento.
Las ideas creativas deben circular e influenciar todo pensamiento. Claridad de ideas, transparencia en las intenciones, franqueza en las relaciones.

Requisiti di qualità per la saldatura certificati
UNI EN ISO 3834-2

CERTIFIED MANAGEMENT SYSTEM IQNet IGQ ISO 9001:2000

IGQ
IGQ P020
SQ PONTEGGI

SPETTACOLO BLINDAGGI

SPETTACOLO PIATTAFORME

SPETTACOLO ELEVATORI

SPETTACOLO-PALCHI

PALCHI

I palchi Pilosio sono costruiti con il nostro sistema modulare polivalente MP, facile e rapido da montare che, grazie alla sua versatilità, permette di allestire anche gradinate, torri audio/luci e torri regia.

I moduli standard hanno dimensione 2x2 m o 2x1m e altezza 1,3 m.

Il piano di calpestio è disponibile sia con tavole in multistrato antisdrucciolo ignifugo classe1 50x200 cm, che con travi e tavoloni in legno; l'altezza del palco e la scala di accesso possono essere adattate a tutte le esigenze semplicemente scegliendo tra i vari tipi di montante disponibili. Duplice è la possibilità per i parapetti di sicurezza: con correnti standard o con un unico elemento di chiusura.

Le **torri audio/luci** sono abbinabili al palco e hanno moduli standard 2x2 m e 2x2,5 m. Qualora si desiderasse una stabilità ancora maggiore, è disponibile un modulo 2,5x2,5 m. Anche la copertura è facilmente integrabile con il palco attraverso apposite putrelle.

Le **torri regia** sono costituite da un modulo classico da 2,5x2,5 m che permette l'utilizzo di tavole da 33x250 cm standard e di tavole con botola da 250 cm comprensiva di scaletta per l'accesso ai piani rialzati della regia.

Le **gradinate** sono costruite con gli stessi elementi del palco, e hanno modulo standard di 200x100 cm con alzata 50 cm.

Il sistema modulare permette inoltre di ottenere agevolmente gradinate di lunghezza ed alzata variabili, complete di parapetti di sicurezza e di gradini, in conformità alle norme vigenti.

STAGES

Pilosio stages are built with our modular, all-purpose MP system. They are quick and easy to assemble. The flexibility of MP system enables the construction of terraces, sound and lighting towers and direction towers in just a short time.

The standard modules are: 2x2 m or 2x1 m and 1,3 m in height.

Decking is available in Class 1 fireproof plywood, anti-skid boards of 50x200 cm or with wooden beams and decks. The stage and access stairway heights can be adapted to any request simply by choosing between the different types of standard element available. As regards guardrails, two types are available: (1) with current standards or (2) with a single closing element.

The **sound and lighting towers** can be adapted to match the stage and have standard modules of 2x2 m or 2x2,5 m.

SPETTACOLO-PALCHI

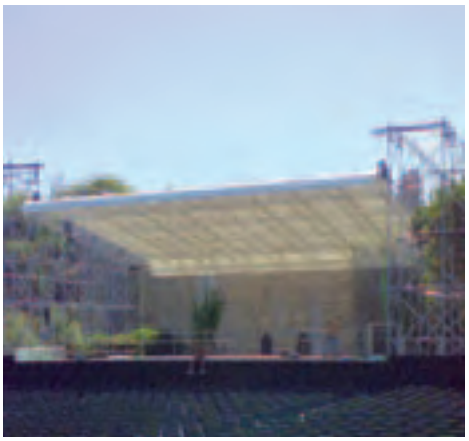

If greater stability is required there are modules of 2,5x2,5 m. Coverings can be provided using the special beams available for stage covering.
The **direction towers** are made up of classic 2,5x2,5 m modules which allow the use of 33x250 cm standard boards and 250 cm aluminium boards with a trap door including a ladder access to upper levels.
The terraces are built with the same elements as the stage. These have elements of 200x100 cm standard module and 50 cm in height. This modular system ensures the chance to obtain variable lengths and heights. These come complete with guardrails and steps. Safety Regulations are fully adhered to.

PALCOS
Los palcos Pilosio están construidos con nuestro sistema polivalente modular MP, fácil y rápido de montar, que gracias a su versatilidad permite también la instalación de gradas, torres de sonido e iluminación y torres de dirección.
Los módulos estándar tienen dimensiones 2x2 m o 2x1 m y 1,3 m de altura.
La superficie del piso se puede realizar con plataformas de 50x200 cm de madera contrachapada antideslizamiento y clase 1 de resistencia al fuego o con vigas de madera y tablones; la altura del escenario y de las escaleras de acceso puede adaptarse a todas las necesidades, simplemente eligiendo entre los distintos tipos de pie vertical disponible. En cuanto a las barandillas de protección, existen dos posibilidades: con largueros standard o con un solo elemento de cierre.
Las **torres de sonido e iluminación** se pueden acoplar al escenario y tienen módulos estándar 2x2 m y 2x2,5 m. Si aún se requiere más estabilidad hay disponibles modulos 2,5x2,5 m. Asimismo, la cobertura puede ser facilmente integrada con el escenario.
Las **torres** de dirección se forman con el modulo clásico de 2,5x2,5 m que permite el uso de plataformas estándar 33x250 cm o plataformas de 250 cm de aluminio con trampilla che incluye la escalera de acceso a niveles superiores.
Las **gradas** se construyen con elementos del mismo escenario, con un módulo estándar de 200x100 cm de altura 50 cm.
El sistema modular permite obtener facilmente diversas longitudes y alturas, con barandillas de protección y escalones perfectamente de acuerdo a las normas de seguridad.

SPETTACOLO-PALCHI

PRODOTTO PRODUCT PRODUCTO	DIMENSIONI SIZE MEDIDA	PESO WEIGHT PESO	CODICE CODE CODIGO
Montante	**L mm**	**kg**	
Standard	4000 **(a)**	19,3	**471400**
Pie vertical	3000 **(b)**	14,7	**471300**
	2000 **(c)**	9,90	**471200**
	1500 **(d)**	7,60	**471150**
	1000 **(e)**	5,10	**471100**
	500 **(f)**	2,80	**471050**
	250 **(g)**	1,90	**471025**

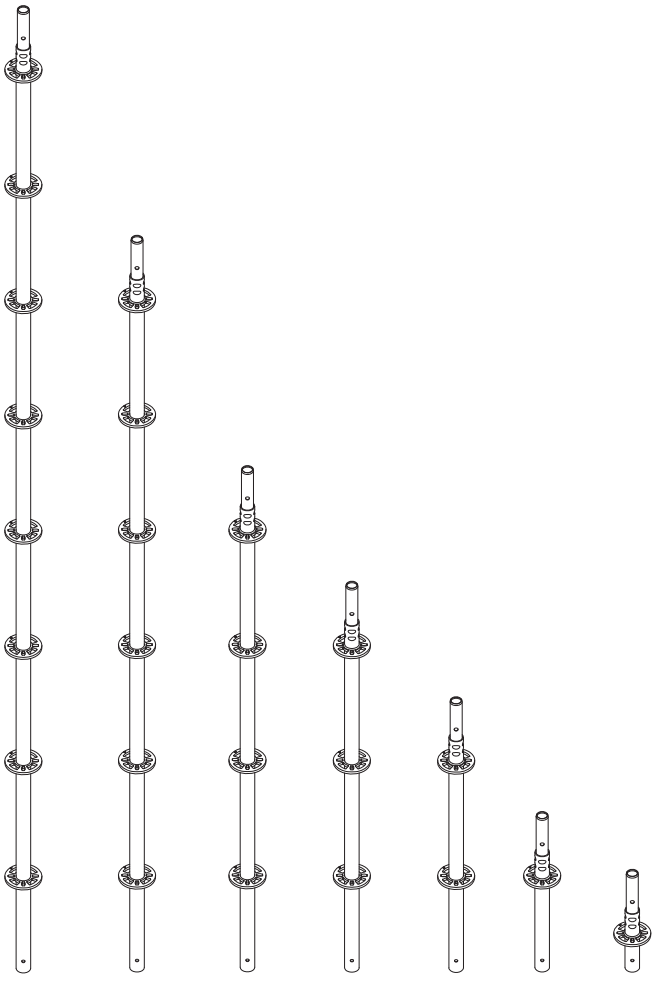

PRODOTTO PRODUCT PRODUCTO	DIMENSIONI SIZE MEDIDA	PESO WEIGHT PESO	CODICE CODE CODIGO
Montante senza spinotto	**L mm**	**kg**	
Spigotless standard	2000 **(a)**	9,7	**471201**
Pie vertical sin bulón	1500 **(b)**	7,2	**471151**
	1000 **(c)**	4,8	**471101**
	500 **(d)**	2,4	**471051**
	250 **(e)**	1,5	**471026**

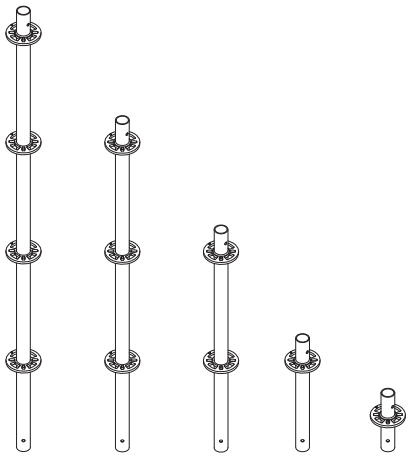

SPETTACOLO-PALCHI

PRODOTTO PRODUCT PRODUCTO	DIMENSIONI SIZE MEDIDA	PESO WEIGHT PESO	CODICE CODE CODIGO
Traverso rinforzato	**L mm**	**kg**	
Reinforced transom	3000	23,5	**476300**
Transversal reforzado	2500	19,7	**476250**
	2000	16,0	**476200**
	1800	14,9	**476180**
	1500	12,0	**476150**

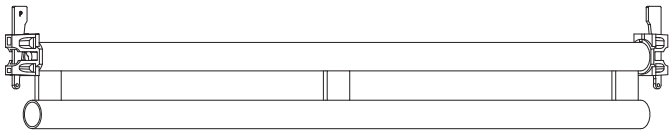

PRODOTTO PRODUCT PRODUCTO	DIMENSIONI SIZE MEDIDA	PESO WEIGHT PESO	CODICE CODE CODIGO
Corrente per impalcati	**L mm**	**kg**	
Ledger for structures	2000	16,4	**477720**
Larguero para entablados	1000	8,6	**477710**

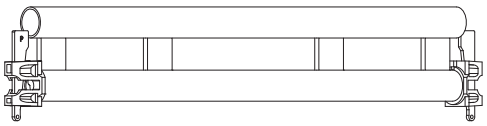

PRODOTTO PRODUCT PRODUCTO	DIMENSIONI SIZE MEDIDA	PESO WEIGHT PESO	CODICE CODE CODIGO
Corrente	**L mm**	**kg**	
Ledger	3000	9,2	**472300**
Larguero	2500	7,9	**472250**
	2000	8,3	**472200**
	1800	5,9	**472180**
	1670	5,6	**472167**
	1500	5,1	**472150**
	1150	4,1	**472115**
	1000	3,7	**472100**
	830	3,3	**472083**
	470	2,2	**472047**

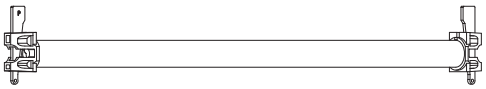

PRODOTTO PRODUCT PRODUCTO	DIMENSIONI SIZE MEDIDA	PESO WEIGHT PESO	CODICE CODE CODIGO
Diagonale di facciata	**LxA mm**	**kg**	
Vertical brace	3000x2000	11,7	**473300**
Diagonal	2500x2000	10,5	**473250**
	2000x2000	9,6	**473200**
	1800x2000	9,1	**473180**
	1500x2000	8,7	**473150**
	1150x2000	8,2	**473115**
	1000x2000	7,6	**473105**
	830x2000	7,9	**473083**
	2000x1000	7,8	**473100**
	2000x500	7,2	**473050**
	2500x1000	9,0	**473210**

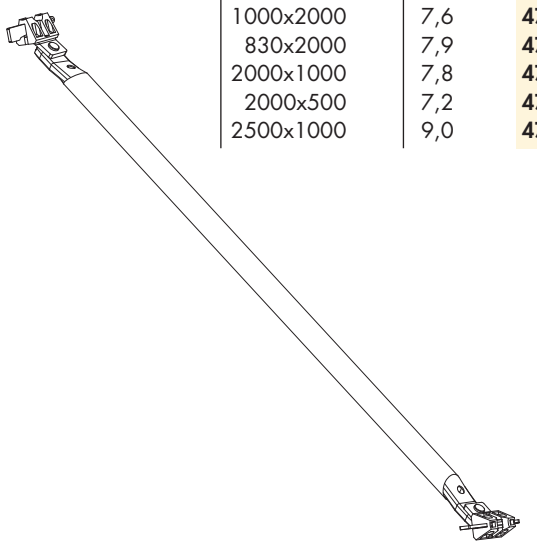

SPETTACOLO-PALCHI

PRODOTTO PRODUCT PRODUCTO **Diagonale in pianta**	DIMENSIONI SIZE MEDIDA **LxA mm**	PESO WEIGHT PESO **kg**	CODICE CODE CODIGO
Horizontal brace Diagonal planta	3000x1150	9,9	**474300**
	2500x1500	9,0	**474245**
	2500x1150	8,6	**474250**
	2500x830	8,3	**474255**
	1800x1150	6,8	**474180**
	1800x830	6,4	**474185**
	2000x2000	8,7	**474210**
	1800x1800	7,6	**474188**
	2000x1150	7,4	**474205**
	2000x1000	7,2	**474200**
	1000x1000	4,6	**474100**
	2500x2000	9,8	**474230**
	2500x2500	10,7	**474215**

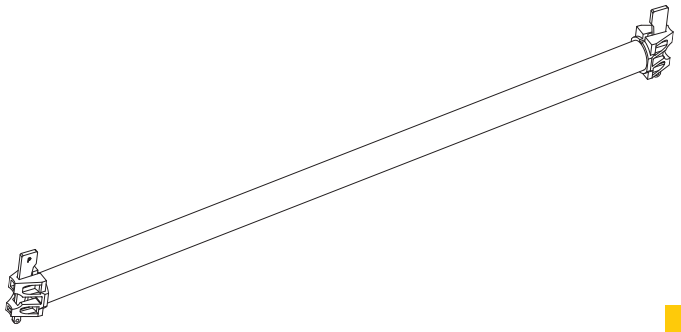

PRODOTTO PRODUCT PRODUCTO **Tavola di tamponamento**	DIMENSIONI SIZE MEDIDA **L mm**	PESO WEIGHT PESO **kg**	CODICE CODE CODIGO
Ledger with steel sheet Plataforma de cierre	830	8,0	**479083**
	1000	8,0	**479100**
	1150	8,5	**479115**
	1500	12,0	**479150**
	1670	13,2	**479167**
	1800	14,3	**479180**
	2000	15,9	**479200**
	2500	19,8	**479250**
	3000	23,7	**479300**

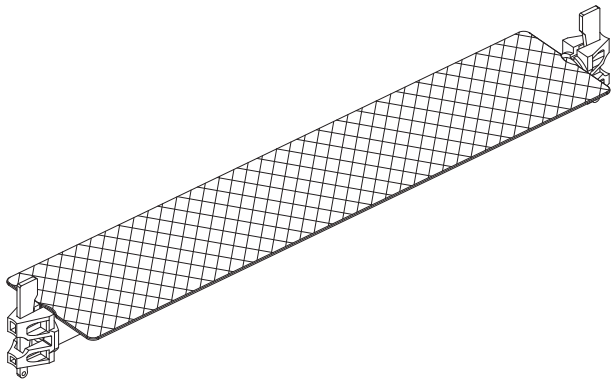

PRODOTTO PRODUCT PRODUCTO **Trave reticolare**	DIMENSIONI SIZE MEDIDA **L mm**	PESO WEIGHT PESO **kg**	CODICE CODE CODIGO
Lattice beam Viga celocía	6000	64,8	**477600**
	5000	57,0	**477500**
	4000	46,4	**477400**
	2500	29,6	**477250**
	2000	26,9	**477200**
	1800	23,6	**477180**
	1500	23,6	**477150**

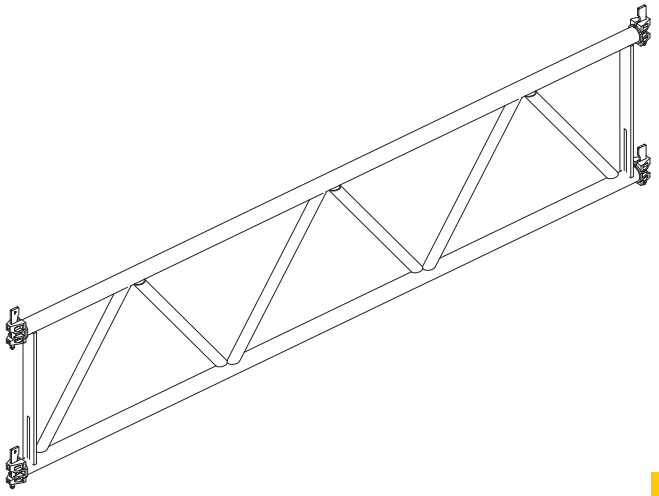

PRODOTTO PRODUCT PRODUCTO **Fermapiede zincato**	DIMENSIONI SIZE MEDIDA **LxA mm**	PESO WEIGHT PESO **kg**	CODICE CODE CODIGO
Galvanized toe-board Rodapie galvanizado	200x3000	7,7	**427300**
	200x2500	6,6	**427250**
	200x2000	5,4	**427200**
	200x1800	5,0	**427180**
	200x1500	4,3	**427150**
	200x1150	3,5	**427115**
	200x1000	3,1	**427100**
	200x830	2,7	**427083**

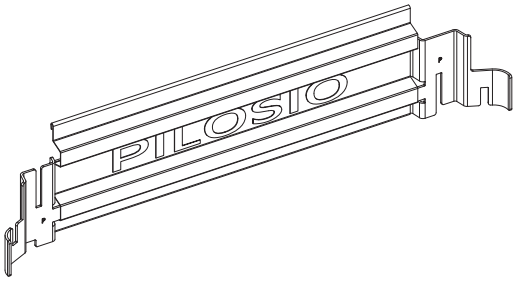

SPETTACOLO-PALCHI

PRODOTTO PRODUCT PRODUCTO	DIMENSIONI SIZE MEDIDA	PESO WEIGHT PESO	CODICE CODE CODIGO
Tavola zincata	**LxA mm**	**kg**	
Galvanized toe-board	330x3000	18,9	**420300**
Plataforma galvanizada	330x2500	16,0	**420250**
	330x2000	13,2	**420200**
	330x1800	12,0	**420180**
	330x1500	10,3	**420150**
	330x1150	8,3	**420115**
	330x1000	7,4	**420100**
	330x830	6,5	**420083**

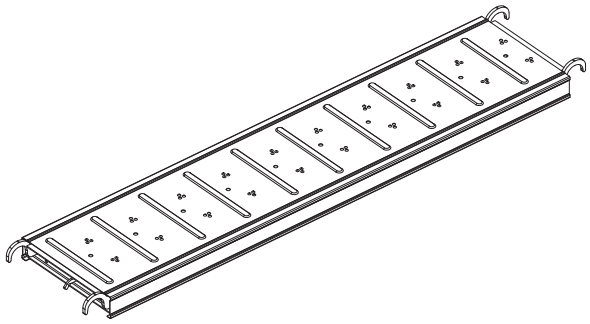

PRODOTTO PRODUCT PRODUCTO	DIMENSIONI SIZE MEDIDA	PESO WEIGHT PESO	CODICE CODE CODIGO
Tavola con botola in alluminio più scala	**L mm**	**kg**	
Aluminium board with	660x3000	38,2	**424300A**
trap door and stairway	660x2500	26,6	**424251A**
Plataforma trampilla	660x2000	29,0	**424200A**
en aluminio con escalera			

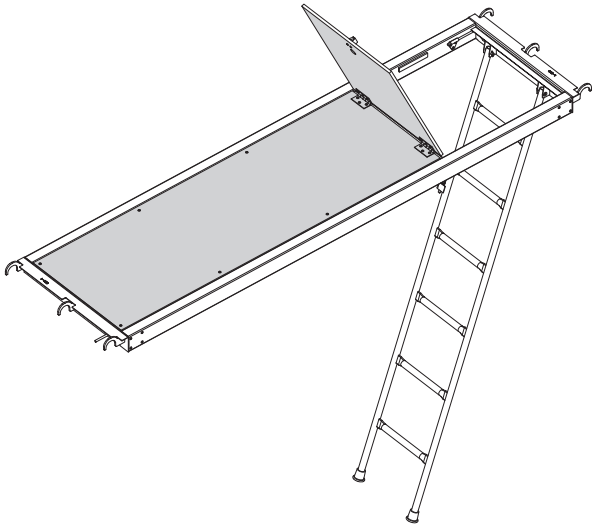

PRODOTTO PRODUCT PRODUCTO	DIMENSIONI SIZE MEDIDA	PESO WEIGHT PESO	CODICE CODE CODIGO
Tavola palco	**L mm**	**kg**	
Board for stage	500x2000	20,7	**422420**
Plataforma escenario	500x1000	20,7	**422410**

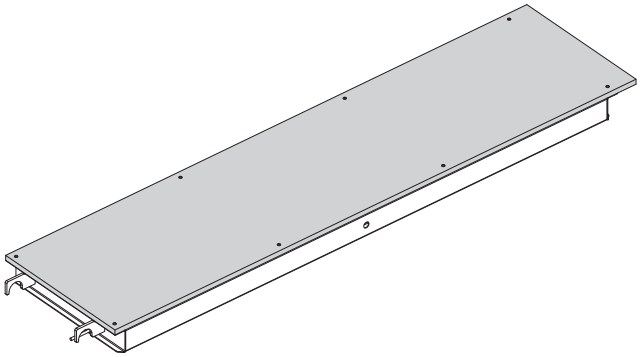

PRODOTTO PRODUCT PRODUCTO	DIMENSIONI SIZE MEDIDA	PESO WEIGHT PESO	CODICE CODE CODIGO
Tavola palco con tasselli	**L mm**	**kg**	
Mobile board for stage	500x2000	20,7	**422425**
Plataforma escenario	500x1000	20,7	**422415**
con ángulos			

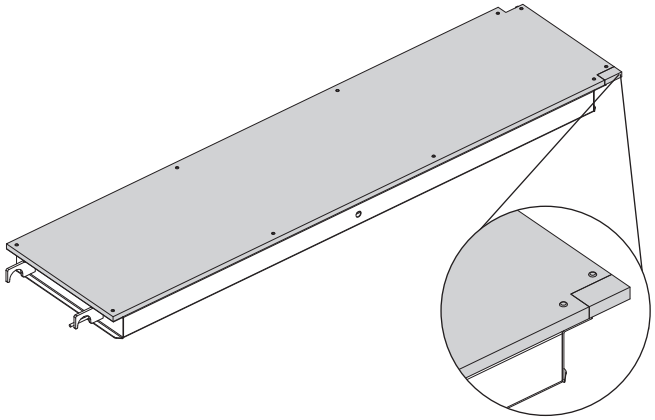

SPETTACOLO-PALCHI

PRODOTTO PRODUCT PRODUCTO	DIMENSIONI SIZE MEDIDA	PESO WEIGHT PESO	CODICE CODE CODIGO
Rinforzo per montante	**L mm**	**kg**	
Standard reinforcement Refuerzo de pie vertical	2000	10,4	**471520**

PRODOTTO PRODUCT PRODUCTO	DIMENSIONI SIZE MEDIDA	PESO WEIGHT PESO	CODICE CODE CODIGO
Rinforzo corrente impalcato	**L mm**	**kg**	
Ledger reinforcement for structures Refuerzo larguero		3,3	**473005**

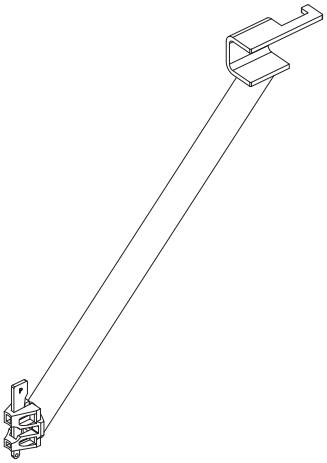

PRODOTTO PRODUCT PRODUCTO	DIMENSIONI SIZE MEDIDA	PESO WEIGHT PESO	CODICE CODE CODIGO
a) Elemento di partenza	**L mm**	**kg**	
Base for standard Placa base	300	1,9	**471030**
b) Elemento intermedio di partenza		**kg**	
Middle base for standard Placa base para viga celosía		2,0	**471040**
c) Morsetto doppio	**L mm**	**kg**	
Double attachment Cabezal doble	170	1,5	**478022**
d) Spinotto per MP		**kg**	
MP pin Bulón para pie vertical		0,6	**478005**
e) Morsetto MP con giunto terminale		**kg**	
MP clamp with end coupler Cabezal MP con abrazadera terminal		1,9	**478021**
f) Rosetta mobile MP		**kg**	
MP mobile washer Roseta móvil MP		1,1	**478015**
g) Morsetto con giunto semplice		**kg**	
Clamp with single coupler Cabezal con abrazadera simple		1,6	**478020**

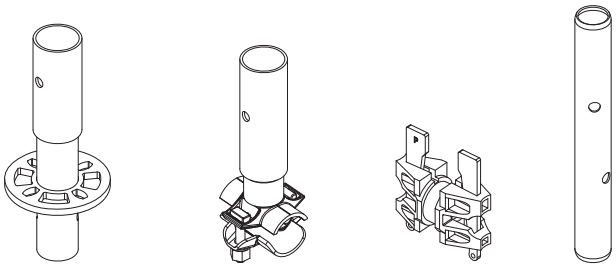

(a) (b) (c) (d)

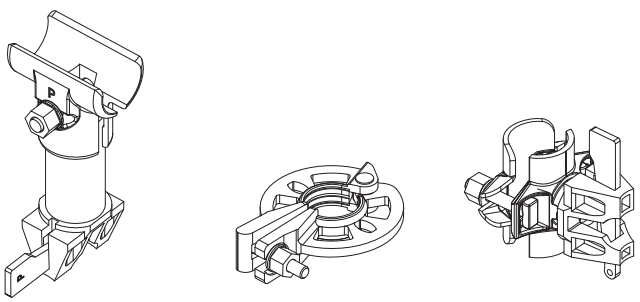

(e) (f) (g)

SPETTACOLO-PALCHI

PRODOTTO PRODUCT PRODUCTO **Fianco rampa scala palco**	DIMENSIONI SIZE MEDIDA **L mm**	PESO WEIGHT PESO **kg**	CODICE CODE CODIGO
Stage stair ramp side Lado rampa escalera escenario	2000x1000	27,1	**478030**

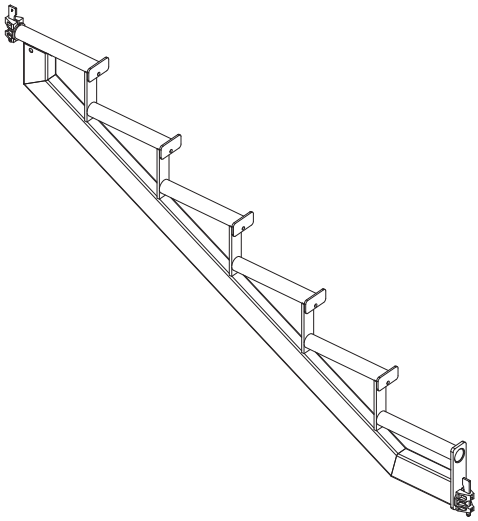

PRODOTTO PRODUCT PRODUCTO **Fianco rampa scala palco**	DIMENSIONI SIZE MEDIDA **L mm**	PESO WEIGHT PESO **kg**	CODICE CODE CODIGO
Stage stair ramp side Lado rampa escalera escenario	2500x1500	35,2	**479712515**

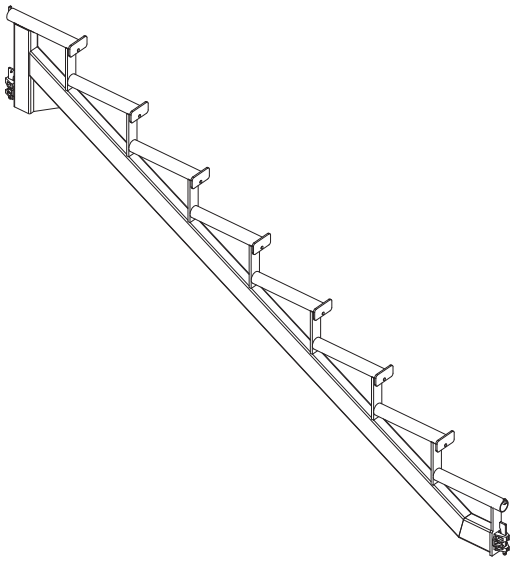

PRODOTTO PRODUCT PRODUCTO **Parapetto fianco rampa scala palco**	DIMENSIONI SIZE MEDIDA **L mm**	PESO WEIGHT PESO **kg**	CODICE CODE CODIGO
Stage stairs ramp side guardrail Barandilla lateral rampa escalera escenario	2000x1000	30,1	**479722010**

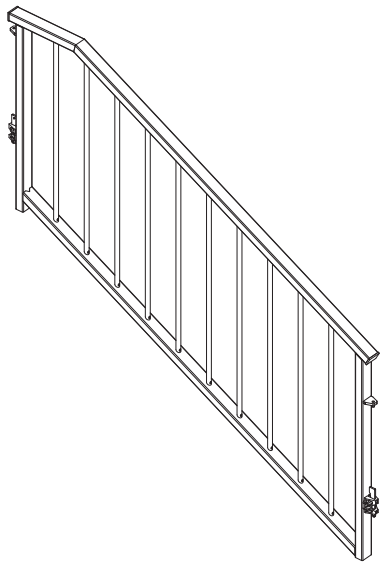

PRODOTTO PRODUCT PRODUCTO **Parapetto fianco rampa scala palco**	DIMENSIONI SIZE MEDIDA **L mm**	PESO WEIGHT PESO **kg**	CODICE CODE CODIGO
Stage stairs ramp side guardrail Barandilla lateral rampa escalera escenario	2500x1500	24,5	**479722515**

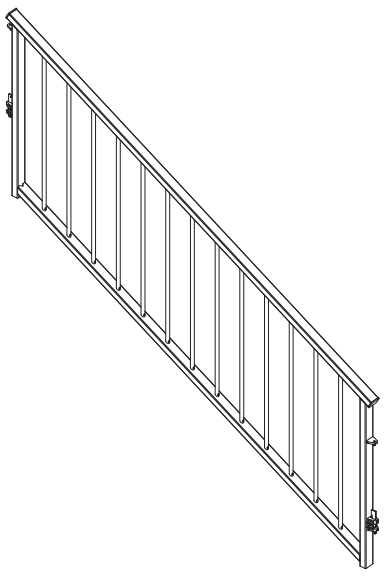

SPETTACOLO-PALCHI

PRODOTTO PRODUCT PRODUCTO	DIMENSIONI SIZE MEDIDA	PESO WEIGHT PESO	CODICE CODE CODIGO
Parapetto laterale di sommità per gradinate	**LxA mm**	**kg**	
Terraces top side guardrail Barandilla lateral de tope para gradas	1000x500	26,1	**479721050**

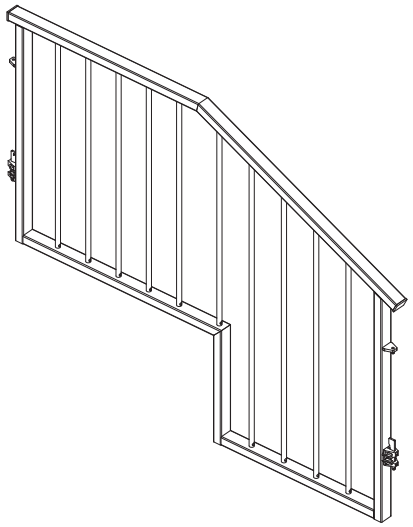

PRODOTTO PRODUCT PRODUCTO	DIMENSIONI SIZE MEDIDA	PESO WEIGHT PESO	CODICE CODE CODIGO
Parapetto laterale per gradinate	**LxA mm**	**kg**	
Terraces side guardrail Barandilla lateral para gradas	1000x500	28,4	**479721055**

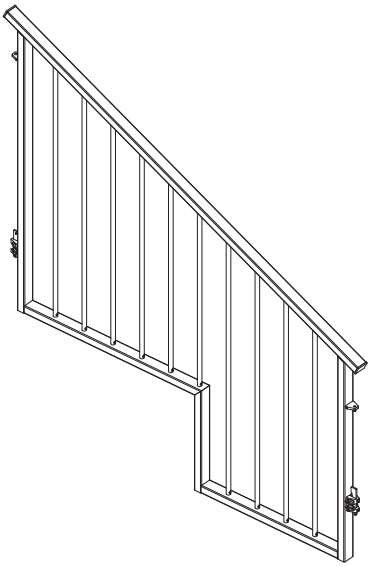

PRODOTTO PRODUCT PRODUCTO	DIMENSIONI SIZE MEDIDA	PESO WEIGHT PESO	CODICE CODE CODIGO
Parapetto per palchi	**L mm**	**kg**	
Stage guardrail	2000	23,6	**479722005**
Barandilla per escenario	1000	14,6	**479721005**

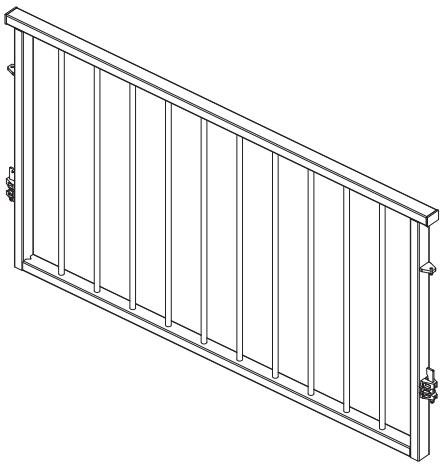

PRODOTTO PRODUCT PRODUCTO	DIMENSIONI SIZE MEDIDA	PESO WEIGHT PESO	CODICE CODE CODIGO
Putrella di sollevamento	**L mm**	**kg**	
Hoisting beam	2500	42,3	**478125**
Viga de levantamiento	2000	36,0	**478420**
	1000	23,0	**478410**

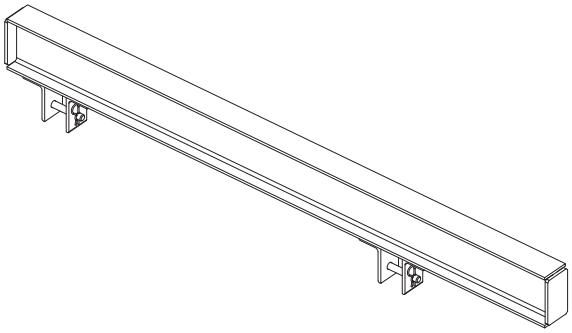

SPETTACOLO-PALCHI

PRODOTTO PRODUCT PRODUCTO	DIMENSIONI SIZE MEDIDA	PESO WEIGHT PESO	CODICE CODE CODIGO
Corrente supporto gradino da 200	**L mm**	**kg**	
Step support ledger of 200 Larguero de soporte peldaño de 200	2000	8,4	**479721010**

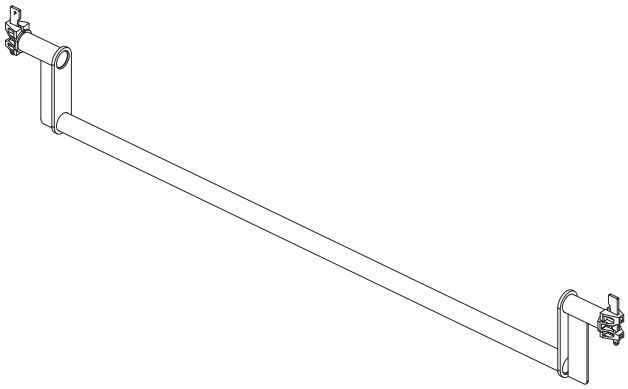

PRODOTTO PRODUCT PRODUCTO	PESO WEIGHT PESO	CODICE CODE CODIGO
Supporto gradini	**kg**	
Step support element Soporte peldaño	7,9	**479721015**

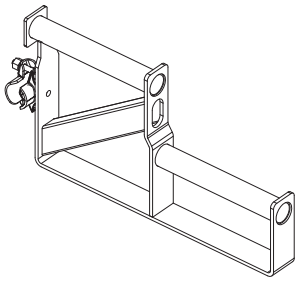

PRODOTTO PRODUCT PRODUCTO	DIMENSIONI SIZE MEDIDA	PESO WEIGHT PESO	CODICE CODE CODIGO
(a-b) Basetta regolabile zincata	**L mm**	**kg**	
Adjustable galvanised base plate Husillo regulable galvanizado	300 **(a)** 660 **(b)**	2,3 3,5	**403020Z** **403060Z**
(c) Basetta regolabile inclinata zincata	**L mm**	**kg**	
Adjustable galvanised swivel base plate Husillo regulable inclinado galvanizado	600 **(c)**	3,5	**403061Z**

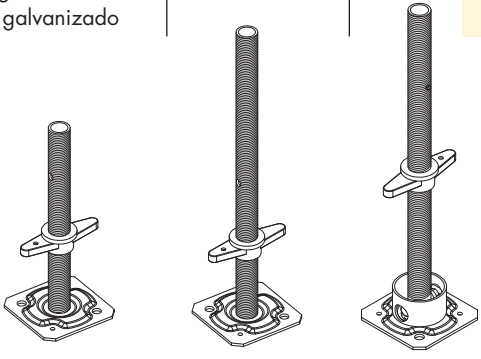

(a) **(b)** **(c)**

PRODOTTO PRODUCT PRODUCTO	PESO WEIGHT PESO	CODICE CODE CODIGO
Gancio di collegamento assiale	**kg**	
Connection hook Pasador de seguridad	0,09	**414000**

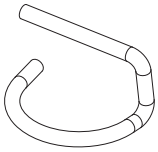

SPETTACOLO-PALCHI

PRODOTTO PRODUCT PRODUCTO	PESO WEIGHT PESO	CODICE CODE CODIGO
Contenitore per tavole	**kg**	
Boards container Contenedor para plataformas	28,1	**434000**

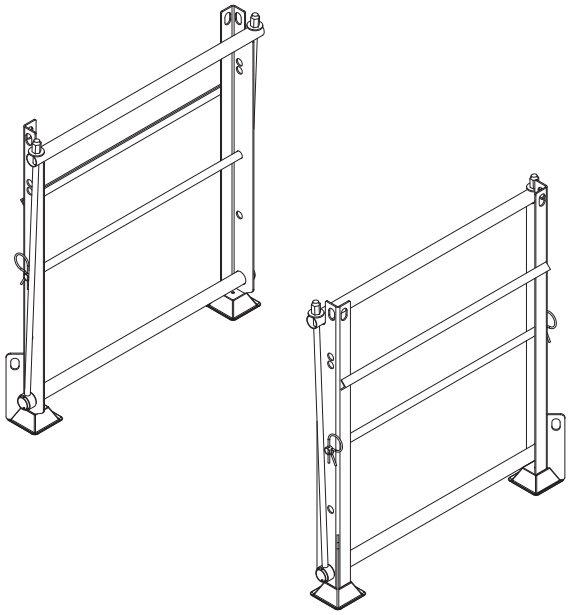

PRODOTTO PRODUCT PRODUCTO	DIMENSIONI SIZE MEDIDA	PESO WEIGHT PESO	CODICE CODE CODIGO
Contenitore a rete	**LxP mm**	**kg**	
Wire container Contenedor rejilla	1200x800 H600	35	**435000**

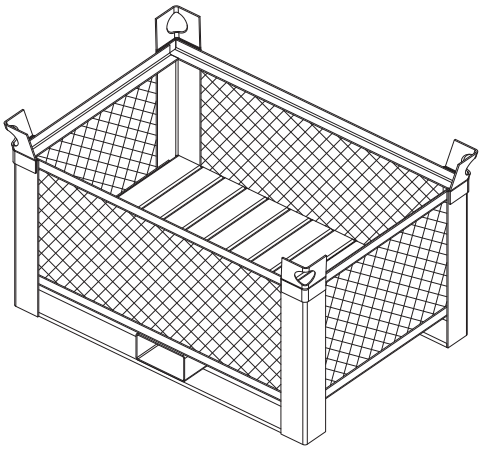

PRODOTTO PRODUCT PRODUCTO	DIMENSIONI SIZE MEDIDA	PESO WEIGHT PESO	CODICE CODE CODIGO
Gabbione	**LxP mm**	**kg**	
Wire container Jaula	1000x1000 H500	8	**406010**

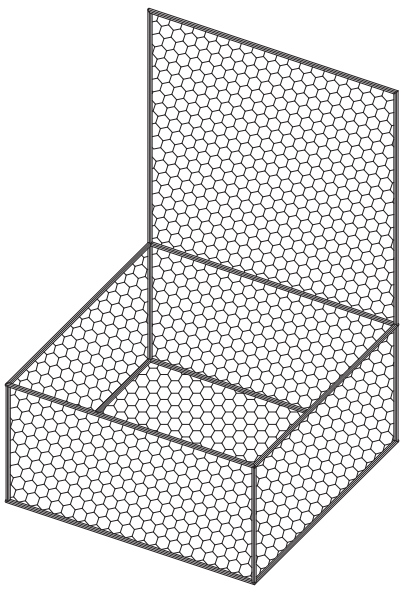

PRODOTTO PRODUCT PRODUCTO	DIMENSIONI SIZE MEDIDA	PESO WEIGHT PESO	CODICE CODE CODIGO
Contenitore tubolare	**LxP mm**	**kg**	
Tubular container Contenedor tubular	1200x800 H870	44,1	**436000**

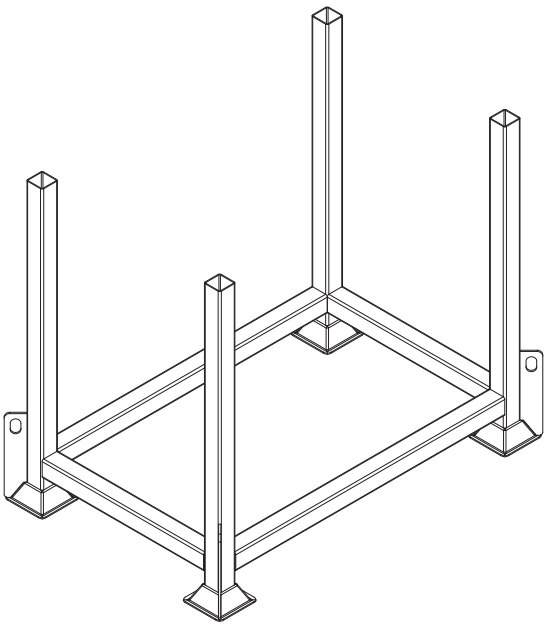

SPETTACOLO-PALCHI

Esempio modulo palco con scala da 200x100 e parapetti

Example of stage module with access stair of 200x100 and guardrails
Ejemplo de módulo escenario con escalera de 200x100 y barandillas

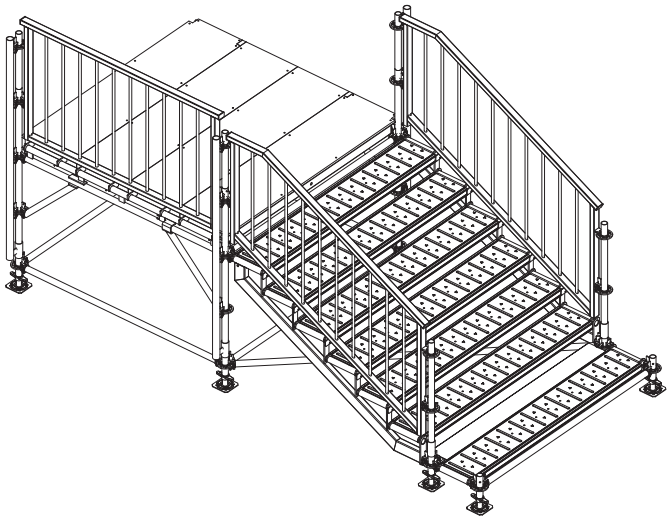

Esempio modulo palco con scala da 250x150 e parapetti

Example of stage module with access stair of 250x150 and guardrails
Ejemplo de módulo escenario con escalera de 250x150 y barandillas

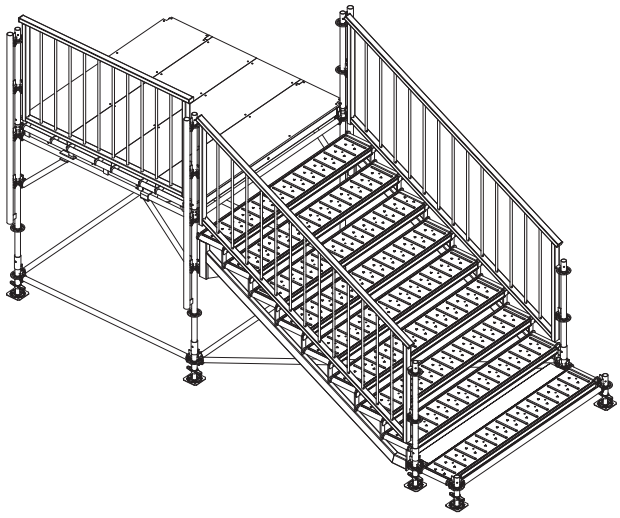

Esempio modulo palco con scala da 200x100 e correnti

Example of stage module with access stair of 200x100 and ledgers
Ejemplo de módulo escenario con escalera de 200x100 y largueros

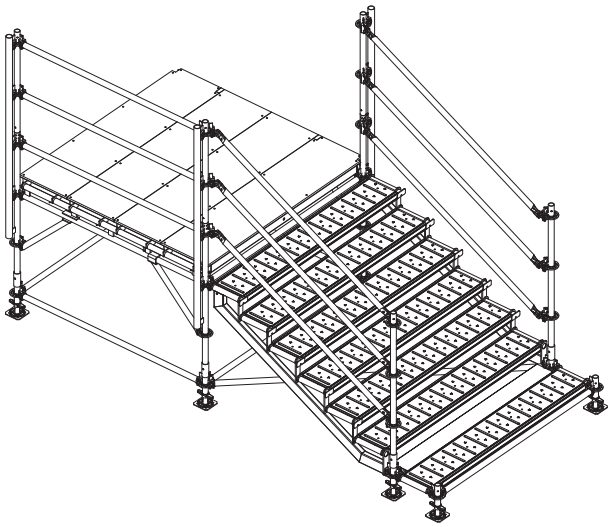

Esempio modulo palco con scala da 250x150 e correnti

Example of stage module with access stair of 250x150 and ledgers
Ejemplo de módulo escenario con escalera de 250x150 y largueros

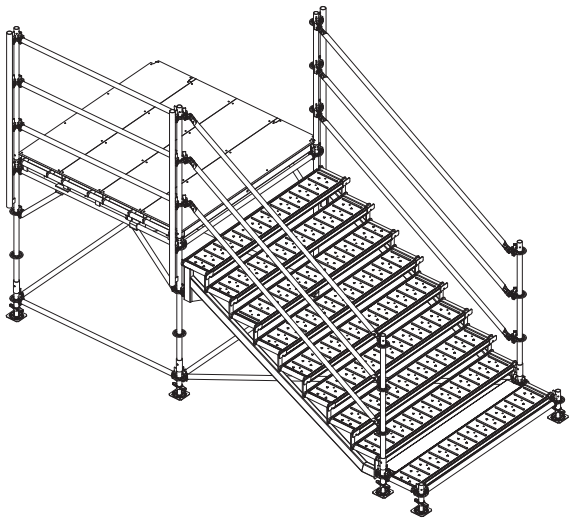

SPETTACOLO-PALCHI

Palco modulo 2x2 m classe 2
Carichi palco MP impalcato: 300 daN/m²
Parapetto: 300 daN/m²

Stage module 2x2 m class 2
MP stages loads vertical: 300 daN/m²
Guardrail: 300 daN/m²

Escenario módulo 2x2 m clase 2
Cargas escenario MP vertical: 300 daN/m²
Barandilla: 300 daN/m²

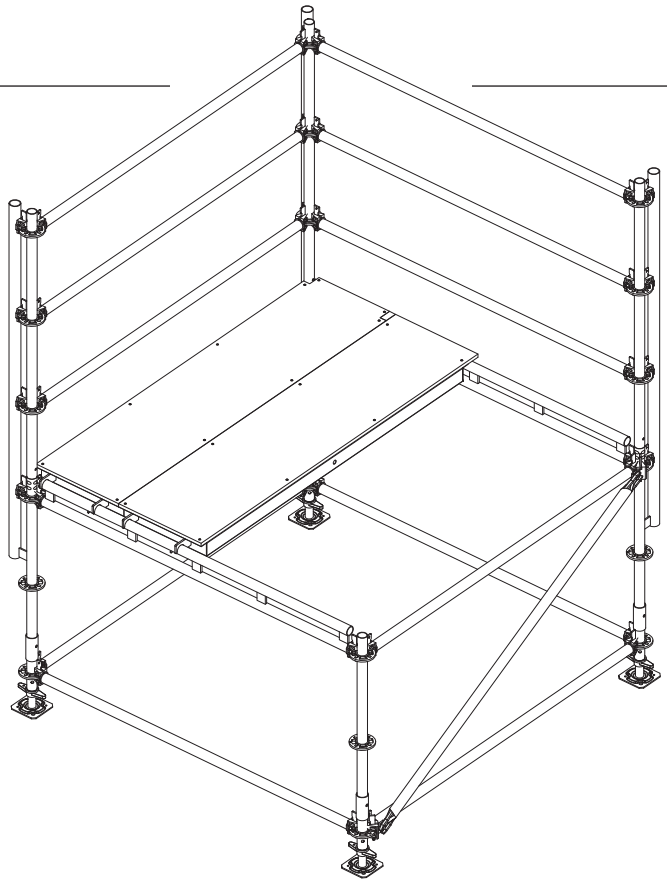

Palco modulo 2x2m classe 4
Carichi palco MP impalcato: 600 daN/m²
Parapetto: 300 daN/m³

Stage module 2x2m class 4
MP stages loads vertical: 600 daN/m²
Guardrail: 300 daN/m³

Escenario módulo 2x2m clase 4
Cargas escenario MP vertical: 600 daN/m²
Barandilla: 300 daN/m³

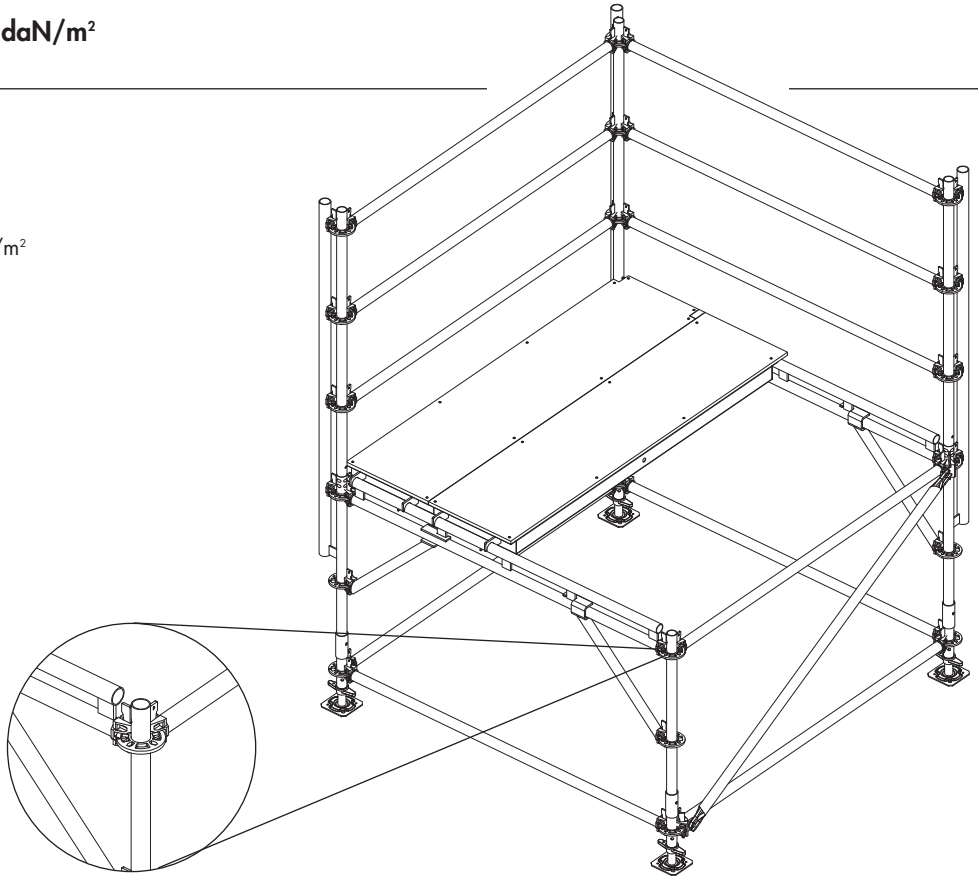

Nel particolare il rinforzo che permette di incrementare la portata del piano di calpestio da 300 a 600 daN/m²

The detail shows the reinforcement that allows the surface load to increase from 300 to 600 daN/m²

En el detalle el refuerzo que permite incrementar la carga de la superficie de paso de 300 hasta 600 daN/m²

SPETTACOLO-PALCHI

Esempio palco in classe 4 con torri laterali per sostegno copertura

Class 4 stage module example with covering support towers
Ejemplo de escenario en clase 4 con torres laterales para sostener la cobertura

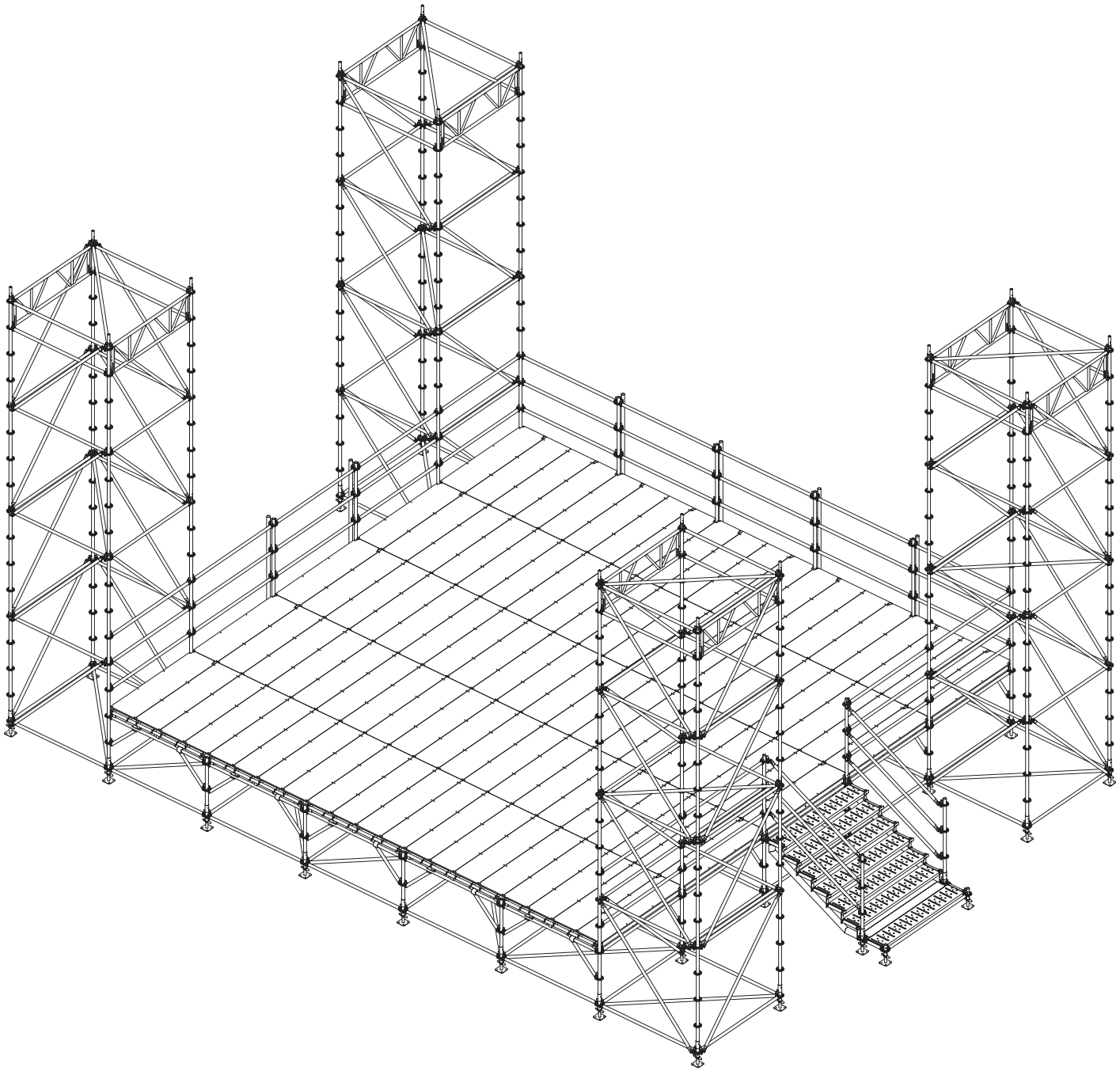

SPETTACOLO-PALCHI

Esempio torre 2500x2500 H8 m per il sostegno audio

Example of tower of 2500x2500 H8 m for sound system holding
Ejemplo de torre 2500x2500 H8 m para sostén del equipo de audio

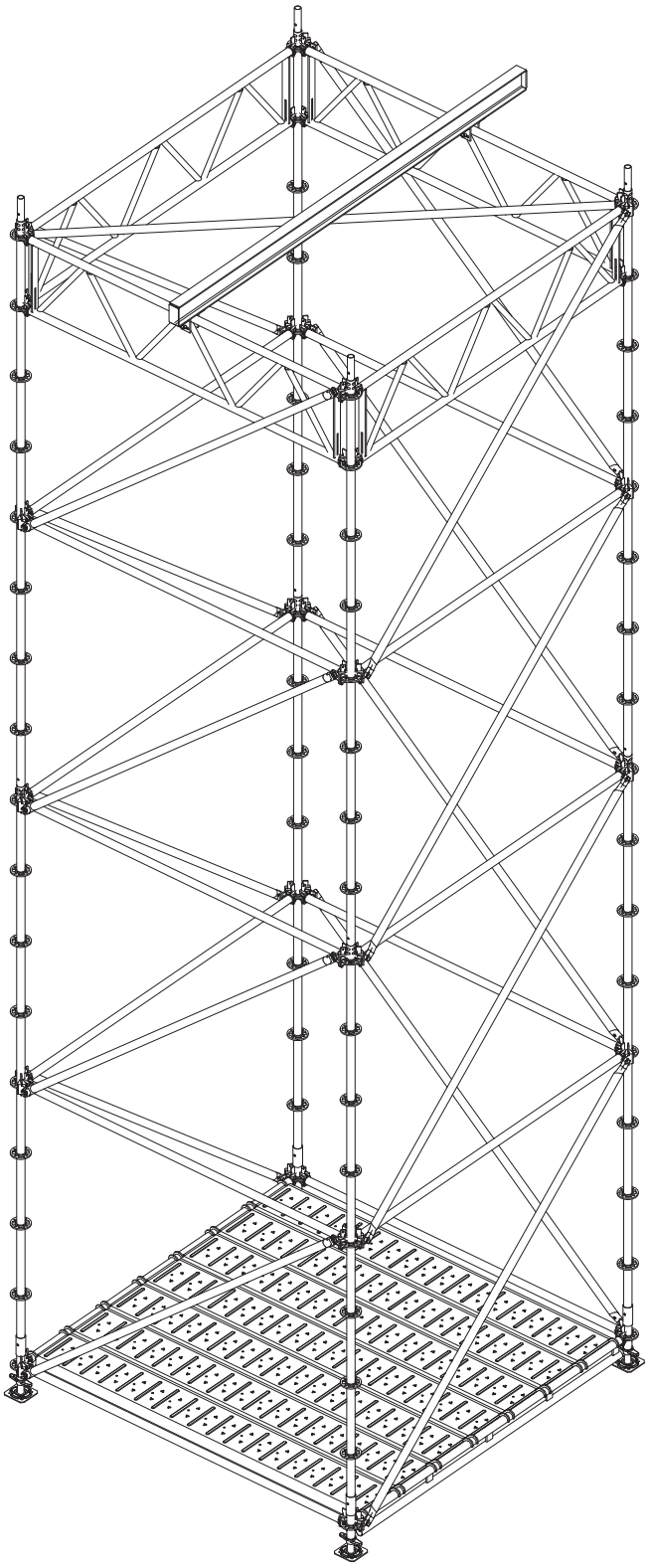

Esempio torre regia 2500x2500 H8 m

Example of directional tower of 2500x2500 H8 m
Ejemplo de torre de dirección 2500x2500 H8 m

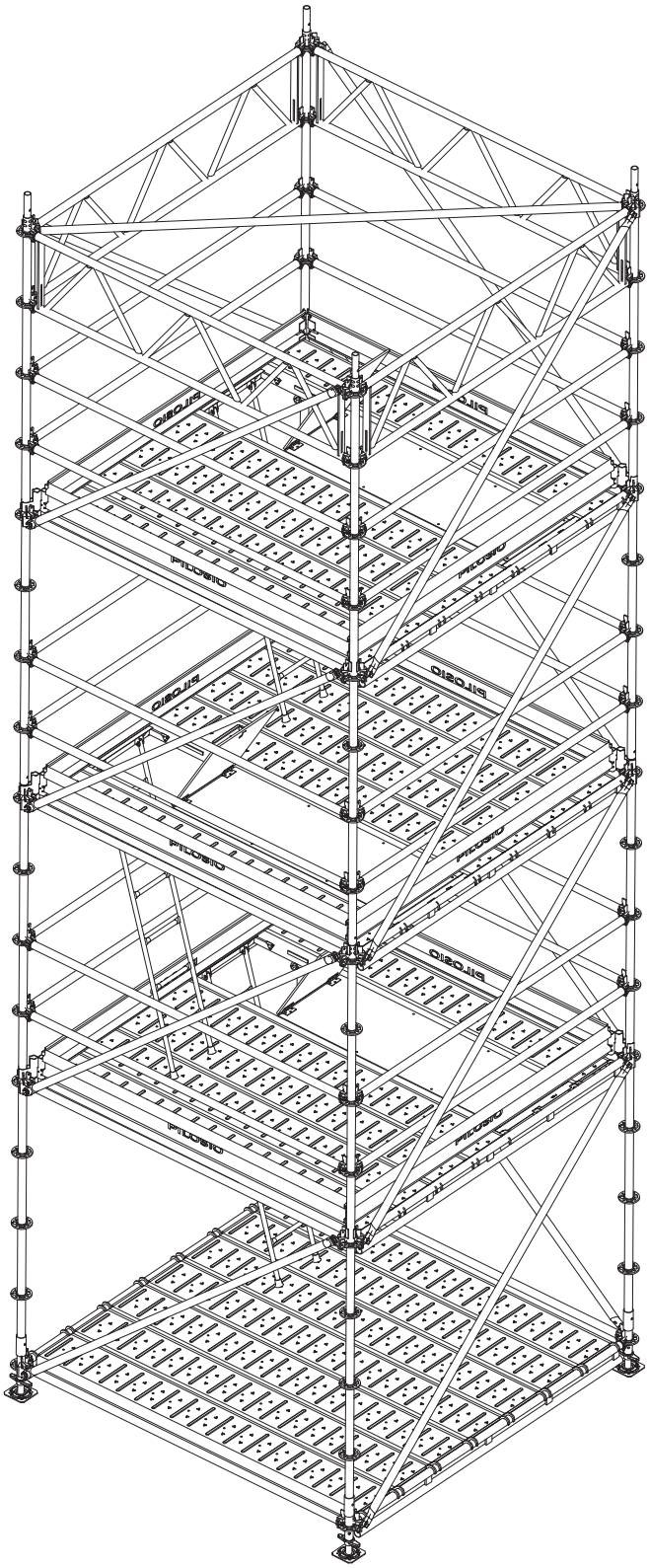

SPETTACOLO-PALCHI

Esempio palco a gradoni 6000x4000 alzata 50 con modulo scala

Example of terrace of 6000x4000 and 50 cm height with stair module
Ejemplo de grada 6000x4000 con subida de 50 cm y módulo escalera

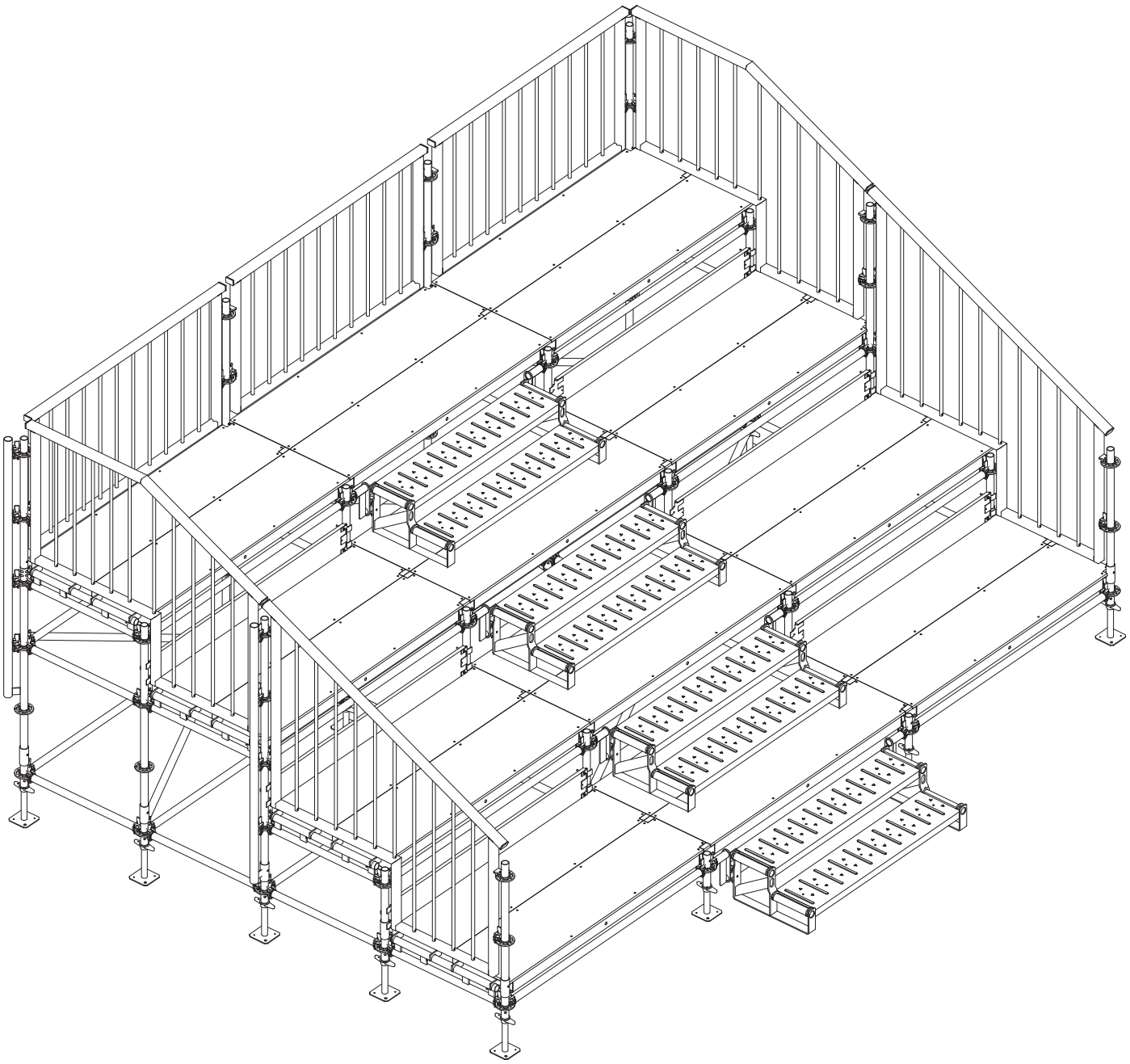

SPETTACOLO-TRIBUNE

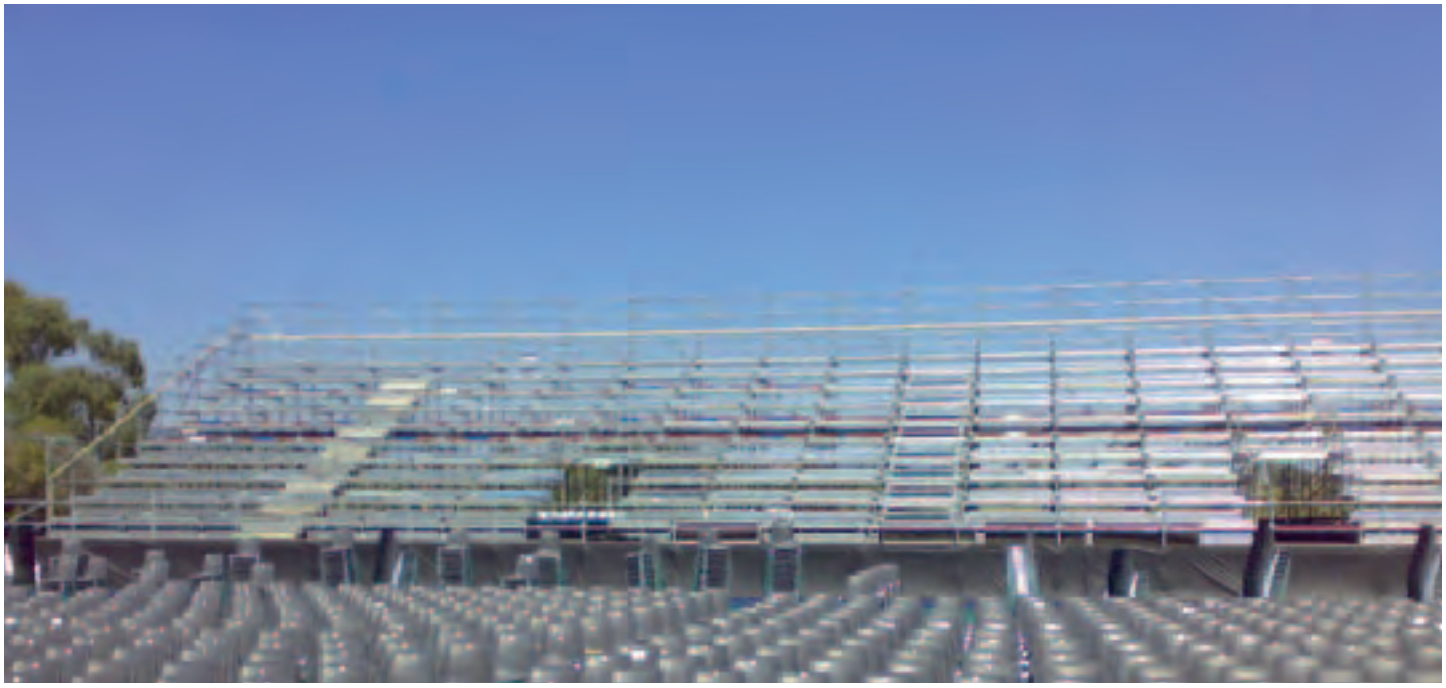

TRIBUNE

Le tribune Pilosio sono completamente modulari e la polivalenza del sistema consente di realizzare strutture di varie lunghezze ed altezze a seconda delle specifiche richieste. Possono essere abbinate al palco ed alla copertura, con piano di calpestio in tavola metallica antiscivolo e doppia possibilità di seduta. Le tribune sono costituite da moduli base da 200x250 cm, tutti gli elementi sono zincati a caldo e seguono scrupolosamente le normative: il D.M. del 16 gennaio del 1996 e la UNI 9217 parte 1-3 del 1988/90/94.

La sicurezza è garantita anche da numerosi test, tra cui quelli antisismici.

Il carico di esercizio della struttura è di 400 daN/m^2 con spinta sul parapetto di 150 daN/m^2. Le tavole in lamiera d'acciaio zincato misurano 33x200 cm ed hanno portata di 400 daN/m^2. Severi e costanti controlli di qualità garantiscono un prodotto sempre efficiente e duraturo.

La tribuna può avere un modulo di partenza di 1,5 m per camminamento e un'altezza standard di 1,3 m.

Il primo modulo può essere posizionato anche ad altre altezze per permettere agli spettatori di avere una visione ancora più panoramica; la prima seduta è anche disponibile con altezza minore o uguale a 60 cm, il che consente di far sedere gli spettatori in prima fila a livello del piano di base con accesso frontale diretto, di risparmiare materiali e di ridurre le dimensioni della intera struttura.

La tribuna è completa di parapetti di sicurezza su tutti i lati esposti; il modulo scala è largo 1,5 m.

Le sedute possono essere panche in alluminio e multistrato ignifugo classe 1 con altezza di 41,5 cm oppure poltroncine in PVC ignifugo classe 1 con schienale alto o basso e con alzata di 49 cm.

STANDS

Pilosio's stands are completely modular. The versatility of the system allows the creation of structures of various lengths and heights, depending on specific requests. They can be combined with the coverings and the stage. The structure is made of anti-skid metal boards with two possible ways of sitting.

The stand consists of basic 200x250 cm modules. All elements are hot galvanized and follow DM regulations of January 16th 1996 and UNI 9217 part 1-3 1988/90/94 to the letter.

Safety has also been guaranteed by numerous tests carried out, including a seismic-proof test.

The structure's operating load is 400 daN/m^2 with a resistance of 150 daN/m^2 on the guardrail. The boards in galvanized sheet steel are 33x200 cm and can hold a load of 400 daN/m^2. Constant and con-

SPETTACOLO-TRIBUNE

tinuous quality checks ensure a product which is always efficient and sustainable.
The stand can have an initial 1,5 m module walkway and a standard height of 1,3 m. The first module can be positioned at other heights to enable viewers to have a more panoramic view. The first row of seats is also available with height of 60 cm or less, which allows viewers to sit in the front row at the base level with direct front access, saving materials and reducing the size of the entire structure.
The stand is equipped with guardrails on all exposed sides; the scale module is 1,5 m wide.
The seats can be aluminium benches in Class 1 fireproof plywood with a height of 41,5 cm or chairs of Class 1 fireproof PVC 49 cm in height with either a high or short back rest.

TRIBUNAS

Las tribunas Pilosio son completamente modulares y la versatilidad del sistema permite la creación de estructuras de diversas longitudes y alturas en función de las necesidades. Se puede combinar al escenario y a la cobertura. La estructura está hecha de plataformas de metal antideslizante y ofrece la posibilidad de dos tipos de asientos. La tribuna està compuesta por modulos estándar de 200x250 cm, todos los elementos están galvanizados y siguen escrupulosamente la normativa (DM, del 16 de enero de 1996 y UNI 9217 parte 1-3 de 1988/90/94). La seguridad también está garantizada gracias a numerosas pruebas, entre la cuales test antisísmicos. La estructura puede soportar una carga de mas de 400 daN/m^2 con una resistencia sobre la barandilla de protección de 150 daN/m^2. Las plataformas de chapa de acero galvanizado, miden 33x200 cm y pueden contener hasta 400 daN/m^2. Severos y constantes controles de calidad garantizan un producto siempre eficiente, seguro y duradero. La tribuna puede tener un módulo de inicio de 1,5 m y una altura de 1,3 m. El primer módulo puede ser colocado a otras alturas para permitir a los espectadores una vista mas panorámica; la primera fila también está disponible con altura menor o igual a 60 cm, que permite a los espectadores sentarse en la primera fila del nivel base con acceso directo frontal, ahorrar materiales y reducir el tamaño de toda la estructura. La tribuna está completa de barandillas de protección en todos los lados expuestos; el módulo de la escalera es de 1,5 m de ancho. Los asientos pueden ser bancos de aluminio con madera contrachapada resistente al fuego clase 1 de 41,5 cm de altura o sillas de PVC resitentes al fuego clase 1 de 49 cm de altura.

SPETTACOLO-TRIBUNE

PRODOTTO PRODUCT PRODUCTO	DIMENSIONI SIZE MEDIDA	PESO WEIGHT PESO	CODICE CODE CODIGO
Telaio base tribuna	**LxA mm**	**kg**	
Base stage frame Marco base tribuna	2500x1000	45,4	**45001250**

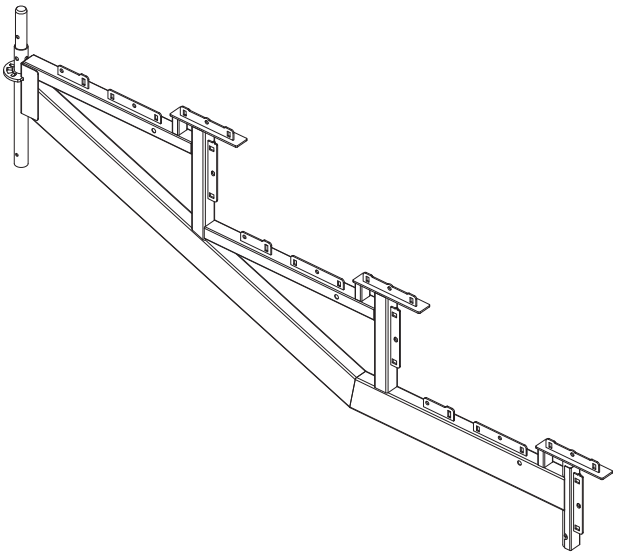

PRODOTTO PRODUCT PRODUCTO	DIMENSIONI SIZE MEDIDA	PESO WEIGHT PESO	CODICE CODE CODIGO
(a) Telaio di partenza	**LxA mm**	**kg**	
Starting frame Marco de inicio	1500x1500	29,9	**45001150**
(b) Montante di part.	**LxA mm**	**kg**	
Starting stantard Pie vertical de inicio	1000	4,4	**45001095**
(c) Rinf. per montante	**LxA mm**	**kg**	
Reinforcement for standard Refuerzo para pie vertical	1200	6,2	**45001120**

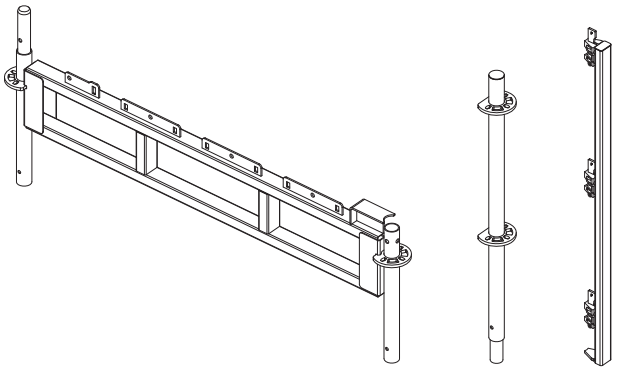

PRODOTTO PRODUCT PRODUCTO	DIMENSIONI SIZE MEDIDA	PESO WEIGHT PESO	CODICE CODE CODIGO
Supporto sedili ultima fila	**LxA mm**	**kg**	
Support for last row seats Soporte asiento última fila	300x380	6	**45002000**

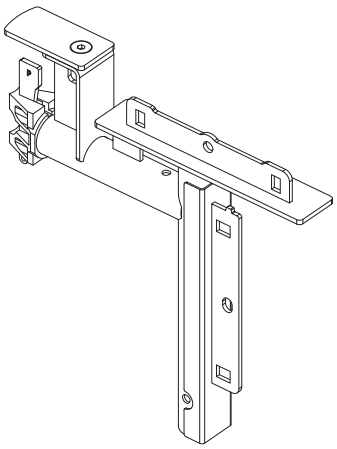

PRODOTTO PRODUCT PRODUCTO	DIMENSIONI SIZE MEDIDA	PESO WEIGHT PESO	CODICE CODE CODIGO
Parapetto frontale	**LxA mm**	**kg**	
Frontal guardrail	2000x1050	32,5	**45006200**
Barandilla frontal	1500x1050	26,1	**45006150**

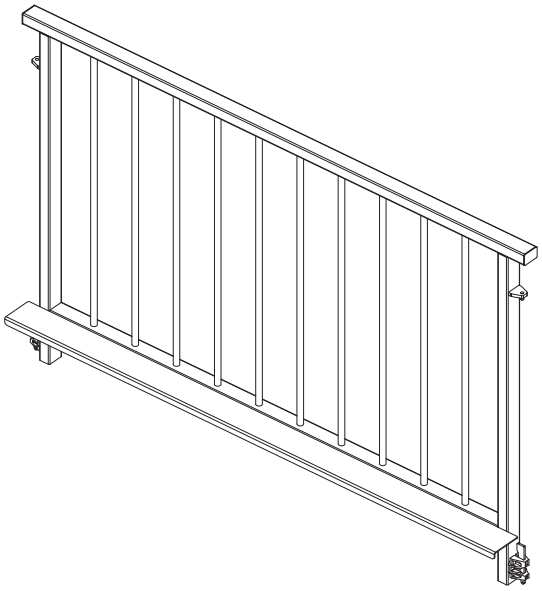

SPETTACOLO-TRIBUNE

PRODOTTO PRODUCT PRODUCTO	DIMENSIONI SIZE MEDIDA	PESO WEIGHT PESO	CODICE CODE CODIGO
Parapetto laterale per telaio di partenza	**L mm**	**kg**	
Lateral guardrail for starting frame Barandilla lateral para marco de inicio	1500	22	**45008150**

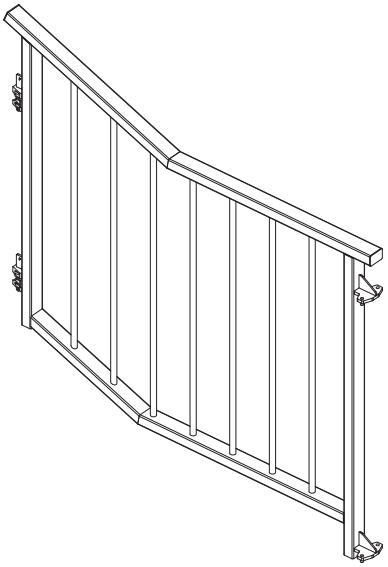

PRODOTTO PRODUCT PRODUCTO	DIMENSIONI SIZE MEDIDA	PESO WEIGHT PESO	CODICE CODE CODIGO
Parapetto laterale	**L mm**	**kg**	
Lateral guardrail Barandilla lateral	2500	33,9	**45008250**

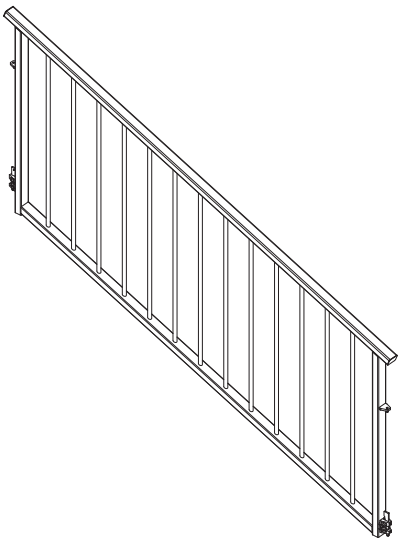

PRODOTTO PRODUCT PRODUCTO	DIMENSIONI SIZE MEDIDA	PESO WEIGHT PESO	CODICE CODE CODIGO
Parapetto laterale di sommità	**L mm**	**kg**	
Top lateral guardrail Barandilla lateral de tope	1240	10,7	**45008100**

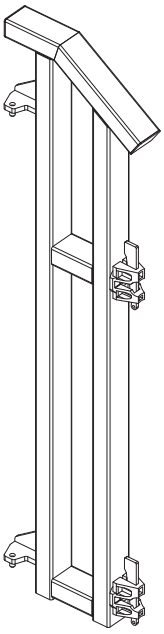

PRODOTTO PRODUCT PRODUCTO	DIMENSIONI SIZE MEDIDA	PESO WEIGHT PESO	CODICE CODE CODIGO
(a) Tamponamento laterale singolo	**LxA mm**	**kg**	
Single laterla steel sheet Plataforma de cierre síngula	330x60	0,8	**45005100**
(b) Tamponamento laterale doppio	**LxA mm**	**kg**	
Double lateral steel sheet Plataforma de cierre doble	660x60	1,6	**45005110**

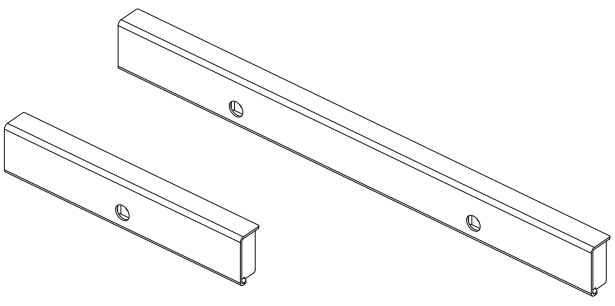

(a) (b)

SPETTACOLO-TRIBUNE

PRODOTTO PRODUCT PRODUCTO	DIMENSIONI SIZE MEDIDA	PESO WEIGHT PESO	CODICE CODE CODIGO
Tavola metallica con 4 sedili in PVC medi	**LxA mm**	**kg**	
Metallic board with 4 PVC seats middle height Plataforma metálica con 4 asientos en PVC medios	2000x330	16,0	**45004204**
Tavola metallica con 3 sedili in PVC medi	**LxA mm**	**kg**	
Metallic board with 3 PVC seats middle height Plataforma metálica con 3 asientos en PVC medios	1500x330	13,2	**45004153**

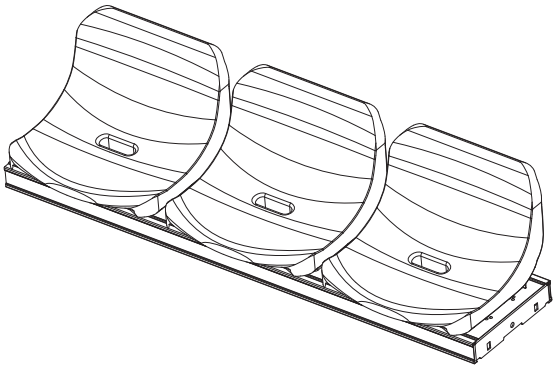

PRODOTTO PRODUCT PRODUCTO	DIMENSIONI SIZE MEDIDA	PESO WEIGHT PESO	CODICE CODE CODIGO
Tavola metallica con 4 sedili in PVC bassi	**LxA mm**	**kg**	
Metallic board with 4 PVC seats low heght Plataforma metálica con 4 asientos en PVC bajos	2000x330	16,0	**45004204**
Tavola metallica con 3 sedili in PVC bassi	**LxA mm**	**kg**	
Metallic board with 3 PVC seats low heght Plataforma metálica con 3 asientos en PVC bajos	1500x330	13,2	**45004153**

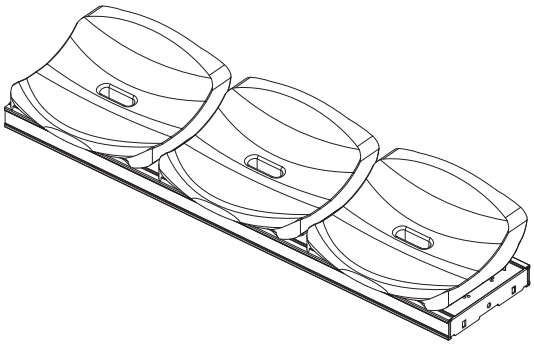

PRODOTTO PRODUCT PRODUCTO	DIMENSIONI SIZE MEDIDA	PESO WEIGHT PESO	CODICE CODE CODIGO
Panca in alluminio e multistrato	**LxA mm**	**kg**	
Aluminium and plywood bench Banca de aluminio y fenólico	2000x330 1500x330	11,7 9,3	**45003200** **45003150**

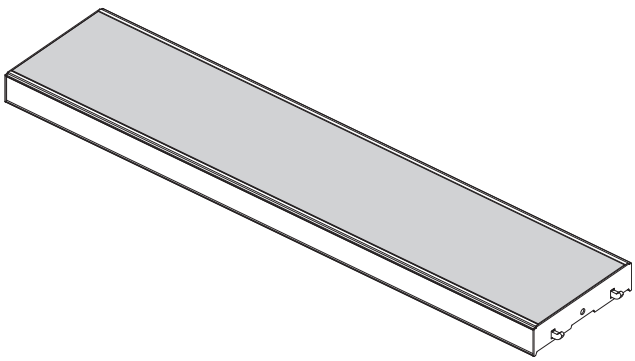

PRODOTTO PRODUCT PRODUCTO	DIMENSIONI SIZE MEDIDA	PESO WEIGHT PESO	CODICE CODE CODIGO
Tavola metallica	**LxA mm**	**kg**	
Metallic board Plataforma metálica	2000x330 1500x330	13,0 10,2	**45004200** **45004150**

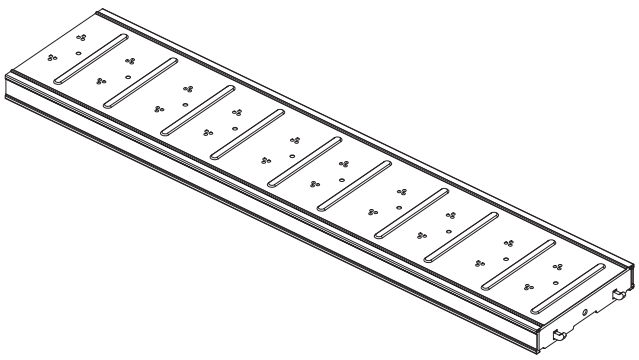

SPETTACOLO-TRIBUNE

PRODOTTO PRODUCT PRODUCTO	DIMENSIONI SIZE MEDIDA	PESO WEIGHT PESO	CODICE CODE CODIGO
Supporto regolabile per primo gradino completo di basette First step adjustable support complete of base plate Soporte regulable para primer peldaño completo de husillos	**LxA mm** 1430	**kg** 19,9	**45009010**

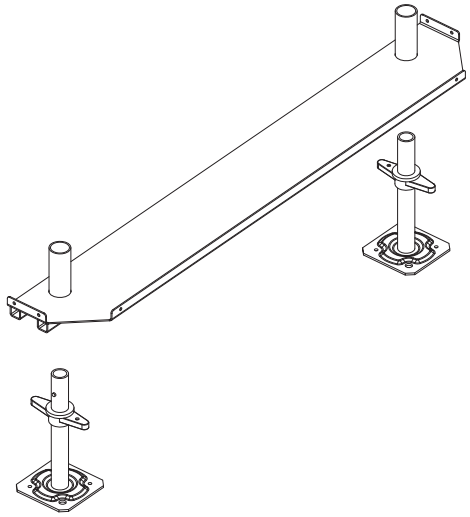

PRODOTTO PRODUCT PRODUCTO	DIMENSIONI SIZE MEDIDA	PESO WEIGHT PESO	CODICE CODE CODIGO
Gradino di smistamento Clearing step Peldaño de clasificación	**LxA mm** 1430x470	**kg** 19,8	**45009000**

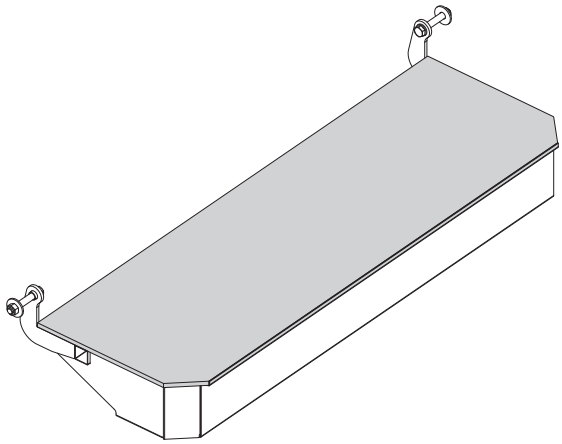

PRODOTTO PRODUCT PRODUCTO	DIMENSIONI SIZE MEDIDA	PESO WEIGHT PESO	CODICE CODE CODIGO
Tamponamento frontale in legno Wooden frontal sheet Plataforma de cierre frontal de madera	**LxA mm** 2000x200 1500x200	**kg** 5,60 4,50	**45005200** **45005150**

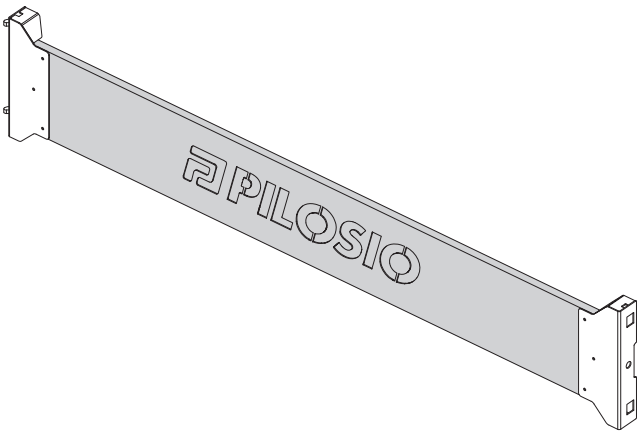

PRODOTTO PRODUCT PRODUCTO	DIMENSIONI SIZE MEDIDA	PESO WEIGHT PESO	CODICE CODE CODIGO
Tamponamento frontale in lamiera zincata Galvanised plate frontal steel sheet Plataforma de cierre frontal de chapa galvanizada	**LxA mm** 2000x200 1500x200	**kg** 5,70 4,50	**45005205** **45005155**

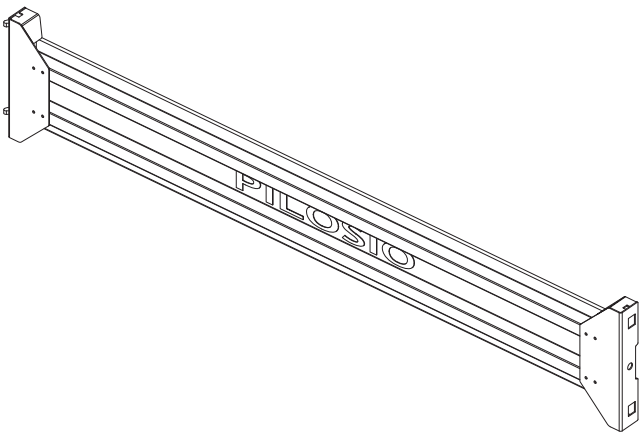

SPETTACOLO-TRIBUNE

PRODOTTO PRODUCT PRODUCTO	DIMENSIONI SIZE MEDIDA	PESO WEIGHT PESO	CODICE CODE CODIGO
Supporto parapetto laterale	**L mm**	**kg**	
Lateral guardrail support Soporte barandilla lateral	1810	17,8	**45007100**

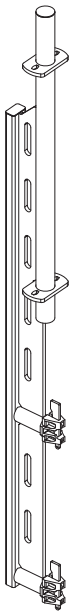

PRODOTTO PRODUCT PRODUCTO	DIMENSIONI SIZE MEDIDA	PESO WEIGHT PESO	CODICE CODE CODIGO
Supporto parapetto anteriore laterale	**L mm**	**kg**	
Lateral front guardrail support Soporte barandilla anterior lateral	1600	16,2	**45007120**

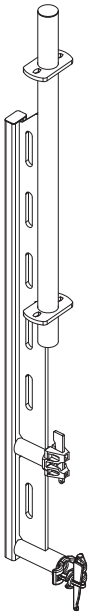

PRODOTTO PRODUCT PRODUCTO	DIMENSIONI SIZE MEDIDA	PESO WEIGHT PESO	CODICE CODE CODIGO
Supporto posteriore per parapetti frontali	**L mm**	**kg**	
Frontal guardrail back support Soporte posterior para barandillas frontales	1520	15,9	**45002020**

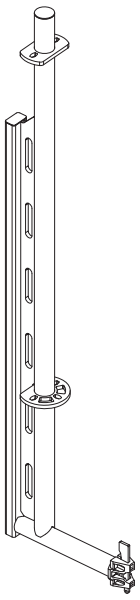

PRODOTTO PRODUCT PRODUCTO	PESO WEIGHT PESO	CODICE CODE CODIGO
(a) Supporto di partenza parapetto laterale dx	**kg**	
Right lateral guardrail start support Soporte de inicio barandilla lateral derecha	12	**45002030**
(b) Supporto di partenza parapetto laterale sx	**kg**	
Left lateral guardrail start support Soporte de inicio barandilla lateral izquierda	12	**45002035**

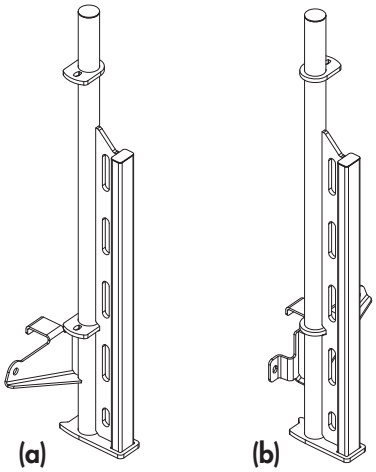

SPETTACOLO-TRIBUNE

PRODOTTO PRODUCT PRODUCTO	DIMENSIONI SIZE MEDIDA	PESO WEIGHT PESO	CODICE CODE CODIGO
Corrimano di inizio scala ingresso laterale	**L mm**	**kg**	
Initial handrail for lateral stairway entrance Barandilla de inicio escalera entrada lateral	685	11,4	**45016710**

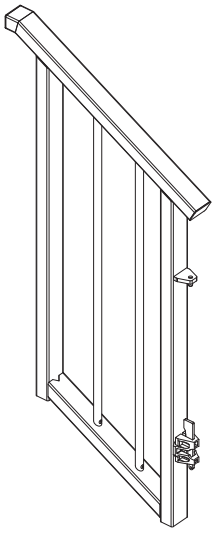

PRODOTTO PRODUCT PRODUCTO	DIMENSIONI SIZE MEDIDA	PESO WEIGHT PESO	CODICE CODE CODIGO
Corrimano di inizio scala ingresso frontale	**L mm**	**kg**	
Initial handrail for front stairway entrance Barandilla de inicio escalera entrada frontal	765	12,2	**45016700**

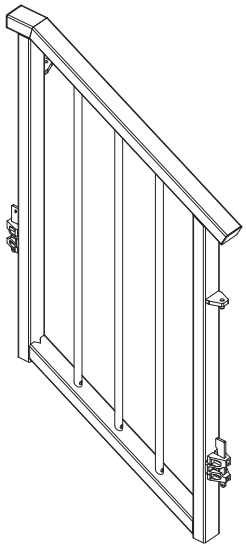

PRODOTTO PRODUCT PRODUCTO	DIMENSIONI SIZE MEDIDA	PESO WEIGHT PESO	CODICE CODE CODIGO
Corrimano	**L mm**	**kg**	
Handrail Barandilla	600	11.1	**45016060**

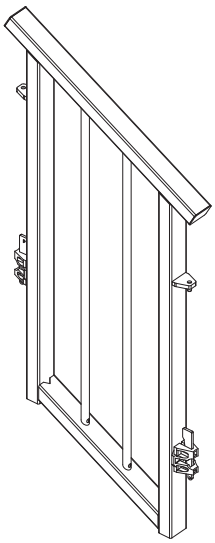

PRODOTTO PRODUCT PRODUCTO	DIMENSIONI SIZE MEDIDA	PESO WEIGHT PESO	CODICE CODE CODIGO
Corrimano	**L mm**	**kg**	
Handrail Barandilla	250	11.5	**45016025**

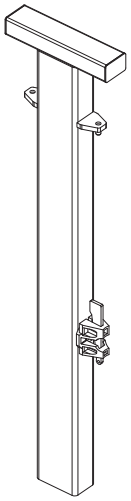

SPETTACOLO-TRIBUNE

PRODOTTO PRODUCT PRODUCTO	DIMENSIONI SIZE MEDIDA	PESO WEIGHT PESO	CODICE CODE CODIGO
Tamponamento ingresso laterale ortogonale tribuna	**LxA mm**	**kg**	
Ledger board for lateral orthogonal entrance to stand Cierre entrada lateral ortogonal a la grada	155x1500	14,3	**45005145**

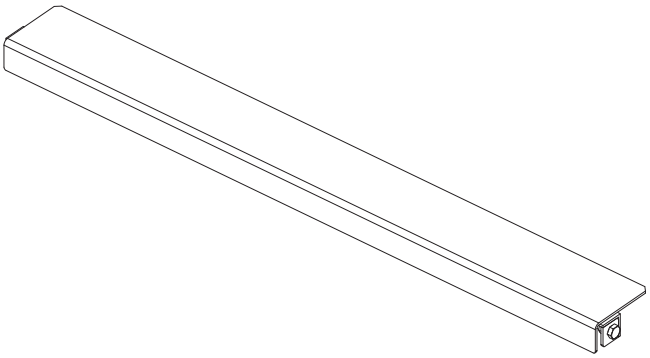

PRODOTTO PRODUCT PRODUCTO	DIMENSIONI SIZE MEDIDA	PESO WEIGHT PESO	CODICE CODE CODIGO
Tamponamento ingresso laterale	**LxA mm**	**kg**	
Lateral entrance ledger Cierre entrada lateral	240x1500	25,0	**45005143**

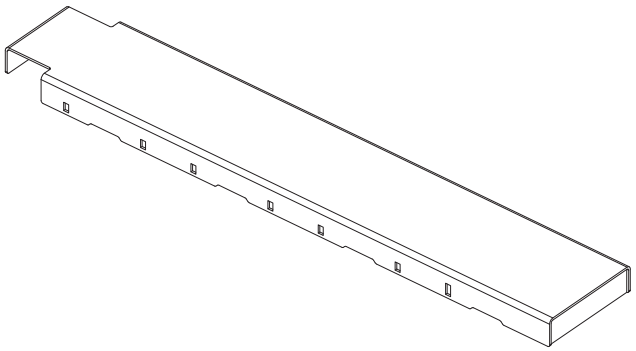

PRODOTTO PRODUCT PRODUCTO	DIMENSIONI SIZE MEDIDA	PESO WEIGHT PESO	CODICE CODE CODIGO
Tamponamento con scansi ingresso laterale	**LxA mm**	**kg**	
Lateral entrance slotted ledger Cierre con esquinas para entrada lateral grada	155x1500	14,3	**45005140**

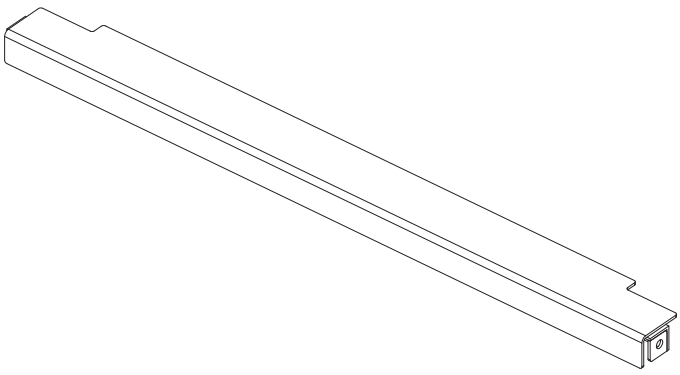

PRODOTTO PRODUCT PRODUCTO	DIMENSIONI SIZE MEDIDA	PESO WEIGHT PESO	CODICE CODE CODIGO
Tamponamento per i gradini delle scale tribuna con accesso frontale	**LxA mm**	**kg**	
Ledgers for steps for stand stairway with front entrance Cierre para los peldaños de las escaleras de acceso a la grada	275x1500	29,8	**45005135**

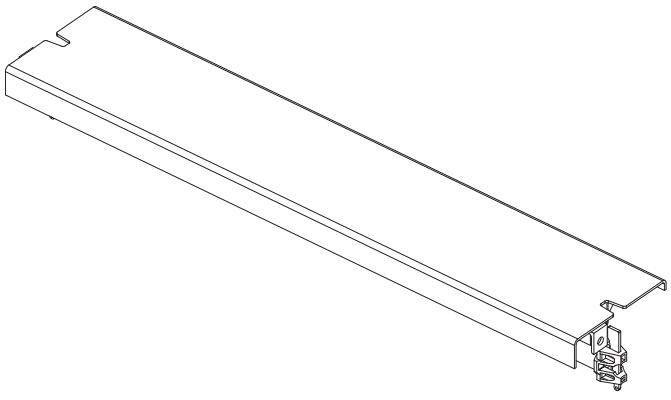

SPETTACOLO-TRIBUNE

PRODOTTO PRODUCT PRODUCTO	PESO WEIGHT PESO	CODICE CODE CODIGO
Morsetto per tribuna Stand clamp Cerrojo para grada	**kg** 2,40	**45009030**

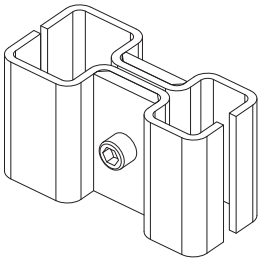

PRODOTTO PRODUCT PRODUCTO	PESO WEIGHT PESO	CODICE CODE CODIGO
Forcella per telaio base Stage base racket Horquilla para marco base	**kg** 1,95	**45001260**

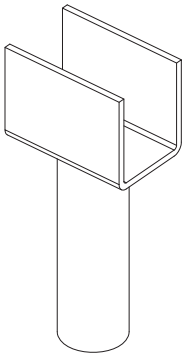

PRODOTTO PRODUCT PRODUCTO	PESO WEIGHT PESO	CODICE CODE CODIGO
Scala modulo base iniziale a 2 gradini Initial stairway base – 2 steps	**kg** 10,30	**45001130**

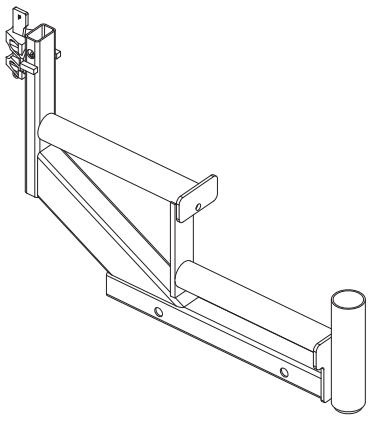

PRODOTTO PRODUCT PRODUCTO	PESO WEIGHT PESO	CODICE CODE CODIGO
Scala modulo base a 2 gradini Stairway base – 2 steps Escalera módulo base de 2 peldaños	**kg** 12,40	**45001140**

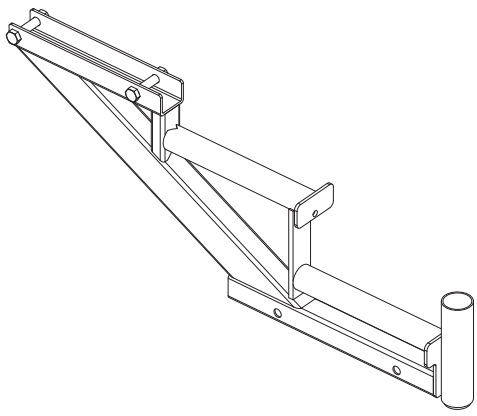

SPETTACOLO-TRIBUNE

Esempio tribuna con partenza bassa con sedili in PVC e panca in alluminio

Example of stand with low start, with PVC seats and allunimiun bench
Ejemplo de tribuna con inizio bajo con asientos en PVC y banca de aluminio

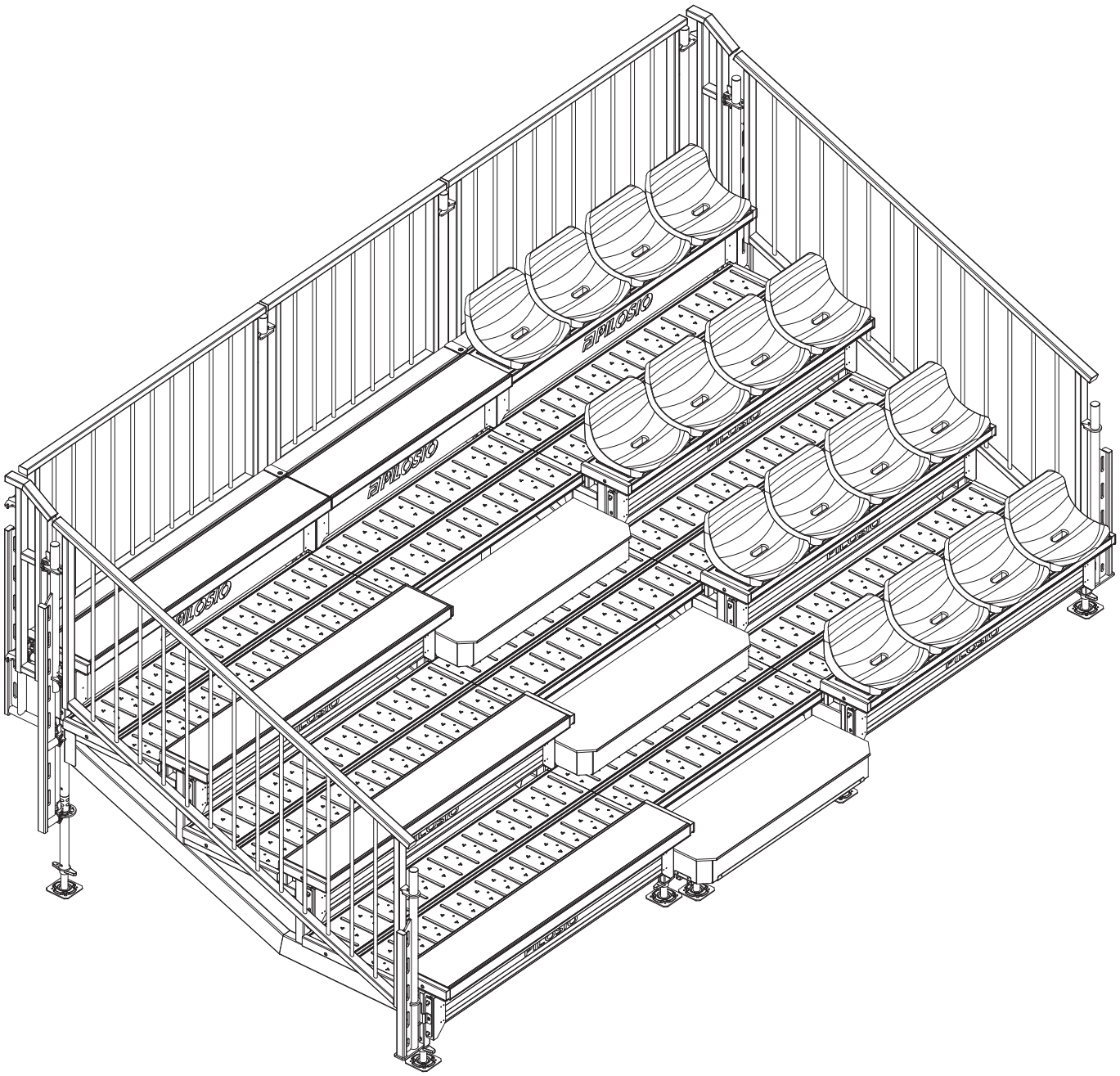

SPETTACOLO-TRIBUNE

Esempio tribuna con camminamento frontale e sedili in PVC

Example of stand with frontal communication trench and PVC seats
Ejemplo de tribuna con corredor frontal y asientos de PVC

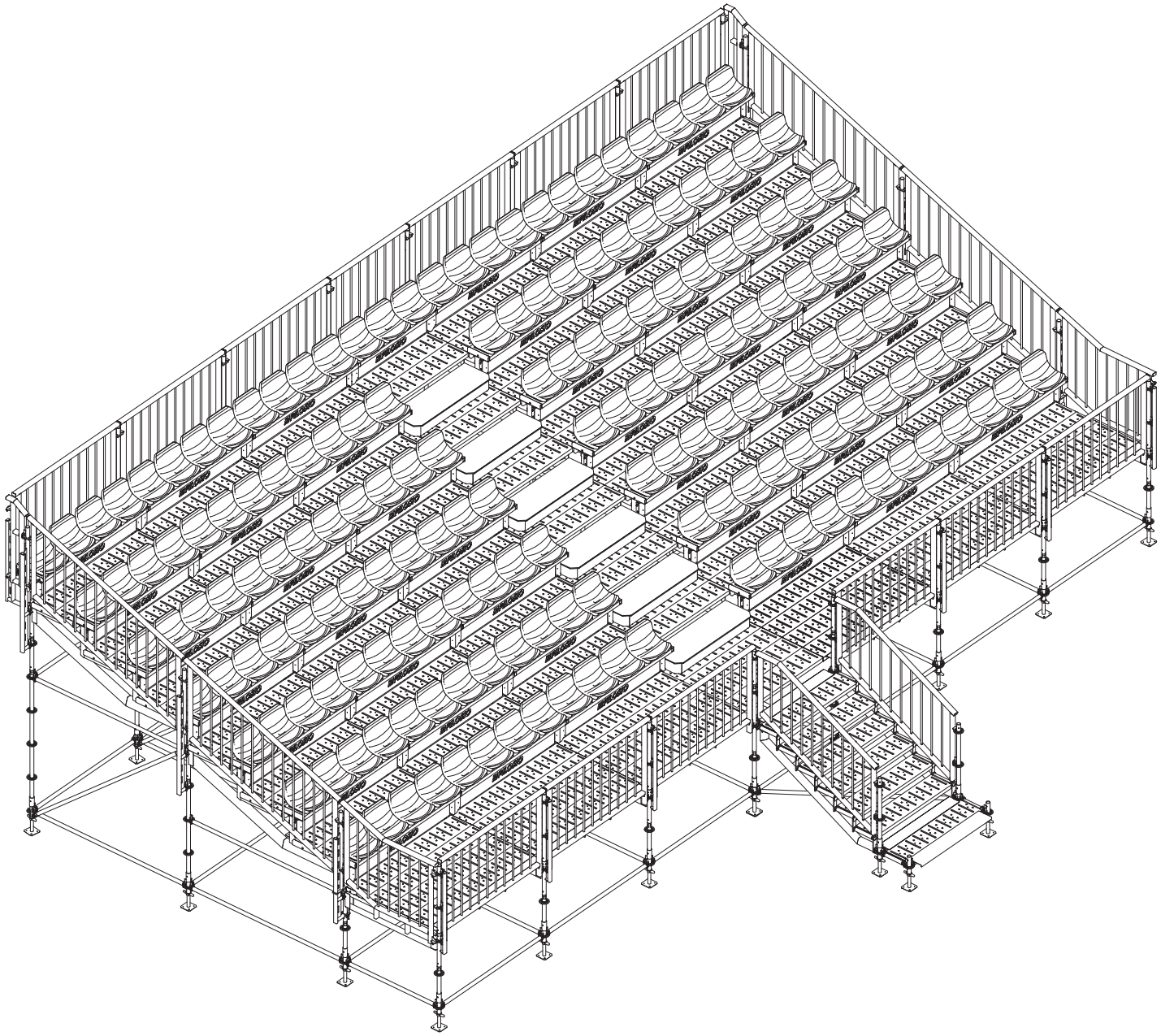

SPETTACOLO-COPERTURE

COPERTURA MODULARE PILOSIO H70

H70 è un pratico sistema di copertura provvisionale a falda unica per eventi e spettacoli disegnato specificamente per permettere l'aggancio dei sistemi di illuminazione e di diffusione sonora.
Costituito da travi in alluminio ad elevata capacità di carico, è assemblabile con un intuitivo sistema a spinotti formanti una graticcio di dimensioni di base cm 200x250 e altezza cm 74 completi di irrigidimenti a mezzo diagonali con giunto di fissaggio rapido a scatto brevettato "QUIK SYSTEM". Tutte le travi sono realizzate in lega di alluminio strutturale con diametro mm 48 e profilo superiore portatelo disegnato per evitare le sacche d'acqua e per l'inserimento di teli singoli in PVC da 600 g/mq (classe 2° di reazione al fuoco) con nervature laterali semirigide e trattamento antigelivo.
Sono completi di tasche finali che permettono un efficiente e rapido sistema di fissaggio con tubi e tenditori. Il modulo standard è di cm 200 e a richiesta e disponibile un sottomodulo di cm 150.
La modularità del sistema permette di realizzare coperture con dimensione frontale massima di m 20 (misura multipla del modulo cm 200) e con profondità variabile da m 5 a 17,5 (misura multipla cm 250); la portata media è di 3.500/4.000 kg.
Dimensioni, portate superiori e coperture fisse a sbalzo sono realizzabili con l'adozione di specifici accessori e travi.
Tutte le coperture sono sollevabili mediante paranchi manuali o elettrici governati da centralina.
Il sistema di montaggio e movimentazione è pratico e intuitivo e perciò il tempo di posa è molto breve; i teli singoli sono molto facili da montare, manutenere e pulire.

PILOSIO H70 MODULAR COVERING

H70 is a practical, provisional single pitch covering system for events. Designed specifically to allow the coupling of sound and lighting systems. Composed of high-load capacity aluminium beams it can be assembled with an intuitive plugging system forming a lattice beam of 200x250 cm, 74 cm in height. Braces with the patented "QUICK SYSTEM" joints add rigidity.
All the beams are made of structural aluminium alloy of 48 mm in diameter and coverings guide upper profile designed to avoid water pockets and to allow the introduction of single PVC coverings of 600 g/m^2 (Class 2 fire resistant). This kind of covering is rib-sided and is antifreeze treated. The standard module is 200 cm and 150 cm modules are available on request. Both modules come complete with ending pockets and a quick fixing system

SPETTACOLO-COPERTURE

using tightening devices and tubes. The modularity of the system enables the creation of frontal covers of maximum 20 m (multiple of 200 cm module) and with an adjustable width from 5 m to 17.5 m (multiple of 250 cm); the average load is 3.500/4.000 kg.
Dimensions, upper loads and embossment fixed coverings can be created using special fittings and beams.
All coverings can be raised either by manual or by electrical systems.
Assembling and handling are practical and easy, reducing the set up time. Installation, maintenance and cleaning timings of the coverings are greatly reduced.

COBERTURA MODULAR PILOSIO H70

H70 es un práctico sistema de cobertura provisional para eventos y espectáculos diseñado específicamente para permitir el acoplamiento de los sistemas de sonido e iluminación. Está compuesto por vigas de aluminio de elevada capacidad de carga que se unen con un intuitivo sistema a clavija, formando una viga celosía de 200x250 cm y 74 cm de altura completo de diagonales de fijación, patentado "QUICK SISTEM".
Todas las vigas están hechas en aleación de aluminio de 48 mm de diámetro y tienen un perfil superior de sujeción del toldo diseñado para evitar bolsas de agua y permitir la introducción del toldo único de PVC de 600 g/m^2 (Clase 2 resistente al fuego y tratamento anticongelante).
Se completan de bolsillos finales y un rápido sistema de fijación de tubos y tensores. El módulo estándar es de 200 cm, siendo disponibles por encargo módulos de 150 cm. La modularidad del sistema permite realizar coberturas con dimensión máxima frontal de 20 m (medida múltiple del módulo de 200 cm) y profundidad variable de 5 m a 17,5 m de ancho (medida múltipla de 250 cm), la carga media es de 3.500/4.000 kg.
Dimensiones, cargas superiores y coberturas fijas pueden realizarse con accesorios especiales y vigas.
Todas la coberturas pueden ser alzadas mediante sistemas manuales o eléctricos. El sistema de montaje y movimentación es intuitivo y práctico lo que permite que el tiempo de montaje sea muy breve; los toldos individuales son muy fáciles de instalar, mantener y limpiar.

SPETTACOLO-COPERTURE

PRODOTTO PRODUCT PRODUCTO	DIMENSIONI SIZE MEDIDA	PESO WEIGHT PESO	CODICE CODE CODIGO
Trave per copertura piana per sollevamento di testata	**L mm**	**kg**	
Head hoisting beam for plane covering Viga para levantamiento de cabeza cobertura llana	2500	20,6	**7905256TA**

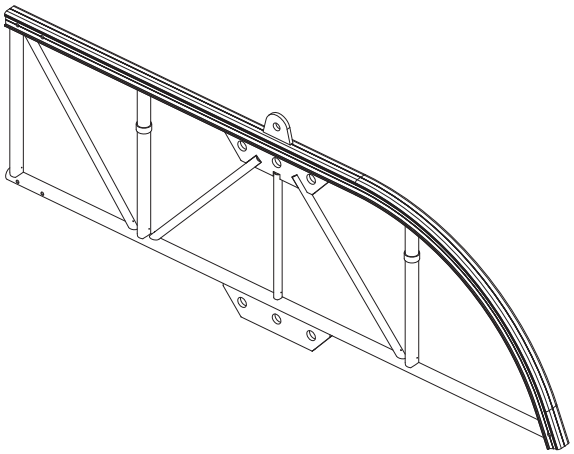

PRODOTTO PRODUCT PRODUCTO	DIMENSIONI SIZE MEDIDA	PESO WEIGHT PESO	CODICE CODE CODIGO
Trave per copertura piana con 4 flange di testata	**L mm**	**kg**	
4 head flanges beam for plane covering Viga de 4 ataques de cabeza para cobertura llana	2500	17,3	**7905254T**

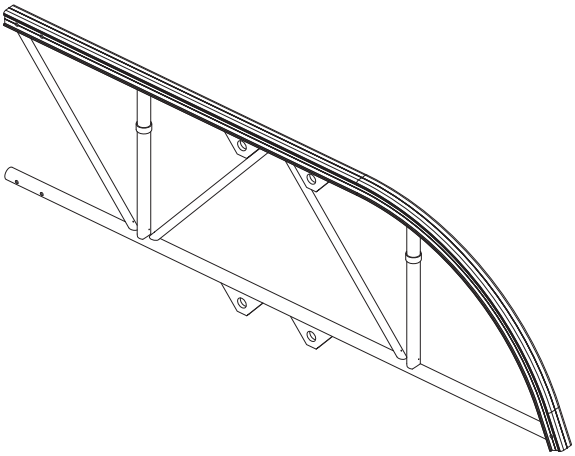

PRODOTTO PRODUCT PRODUCTO	DIMENSIONI SIZE MEDIDA	PESO WEIGHT PESO	CODICE CODE CODIGO
Trave per copertura a 2 flange	**L mm**	**kg**	
2 flanges beam for covering Viga de 2 ataques para cobertura	1250	8,30	**79005122**

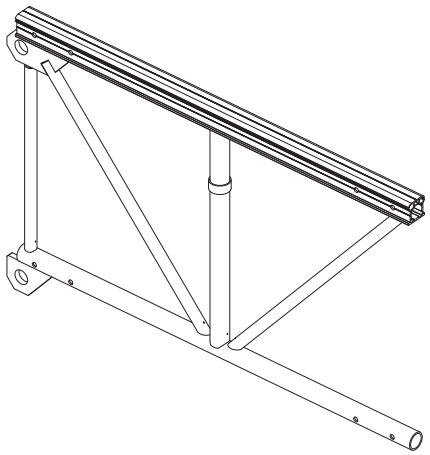

PRODOTTO PRODUCT PRODUCTO	DIMENSIONI SIZE MEDIDA	PESO WEIGHT PESO	CODICE CODE CODIGO
Trave per copertura piana frontale	**L mm**	**kg**	
Frontal plane covering beam Viga para cobertura llana frontal	1500	9,8	**79005150**

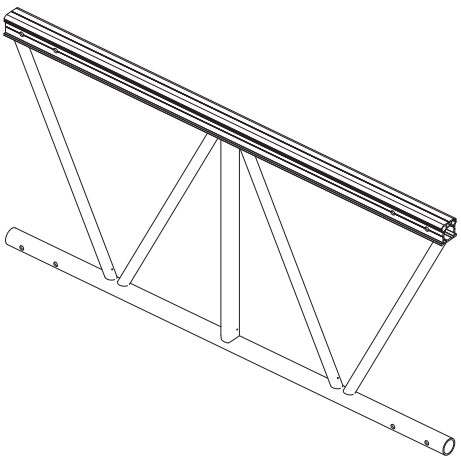

SPETTACOLO-COPERTURE

PRODOTTO PRODUCT PRODUCTO	DIMENSIONI SIZE MEDIDA	PESO WEIGHT PESO	CODICE CODE CODIGO
Trave per copertura piana frontale	**L mm**	**kg**	
Frontal plane covering beam Viga para cobertura llana frontal	2000	12,6	**79005200**

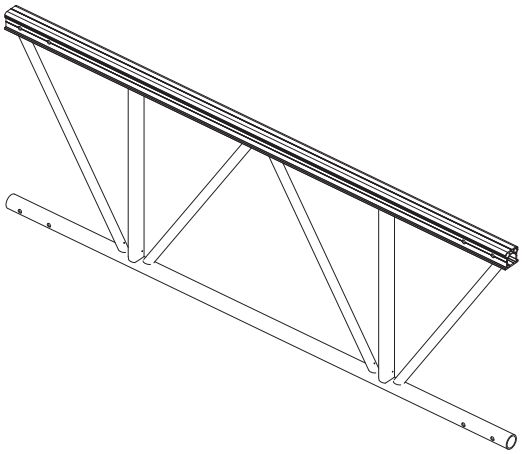

PRODOTTO PRODUCT PRODUCTO	DIMENSIONI SIZE MEDIDA	PESO WEIGHT PESO	CODICE CODE CODIGO
Trave per copertura con 2 flange	**L mm**	**kg**	
2 flanges beam for covering Viga de 2 ataques para cobertura	2500	15,7	**79005252**

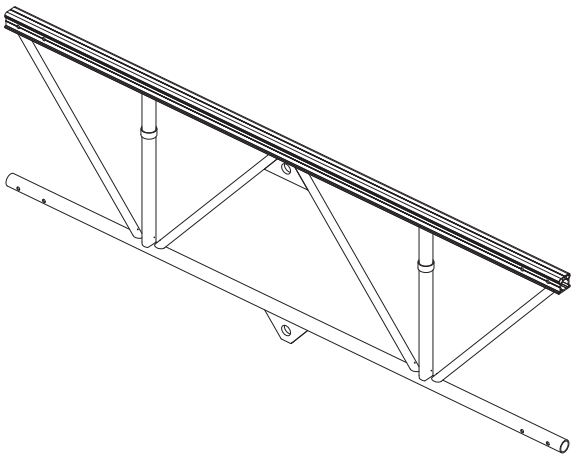

PRODOTTO PRODUCT PRODUCTO	DIMENSIONI SIZE MEDIDA	PESO WEIGHT PESO	CODICE CODE CODIGO
Trave per copertura con 4 flange	**L mm**	**kg**	
4 flanges beam for covering Viga de 4 ataques para cobertura	2500	16,4	**79005254**

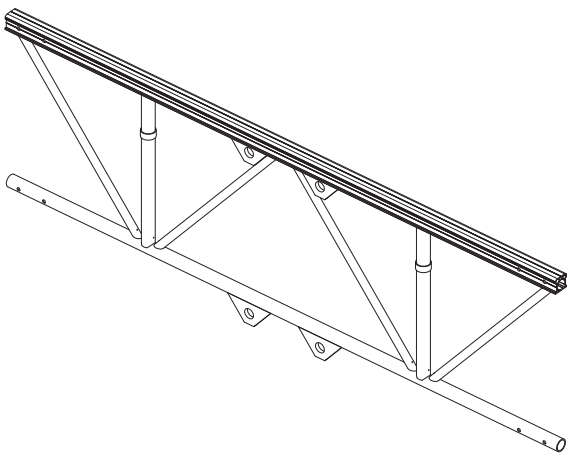

PRODOTTO PRODUCT PRODUCTO	DIMENSIONI SIZE MEDIDA	PESO WEIGHT PESO	CODICE CODE CODIGO
Trave per copertura piana per sollevamento	**LxP mm**	**kg**	
Hoising beam for plane covering Viga para levantamiento cobertura llana	2500	19,3	**7905256A**

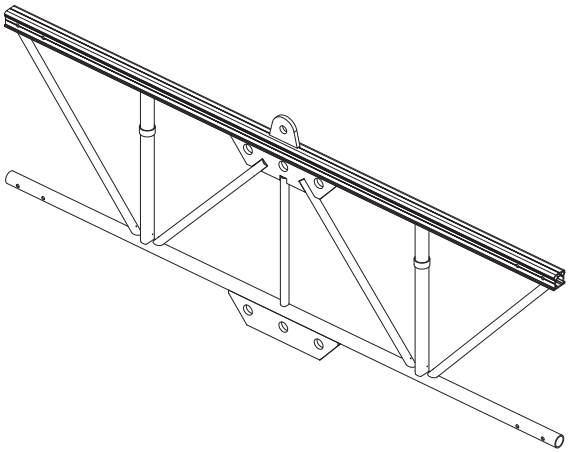

SPETTACOLO-COPERTURE

PRODOTTO PRODUCT PRODUCTO	DIMENSIONI SIZE MEDIDA	PESO WEIGHT PESO	CODICE CODE CODIGO
Trave per copertura con 6 flange	**L mm**	**kg**	
6 flanges beam for covering Viga de 6 ataques para cobertura	2500	18,7	**79005256**

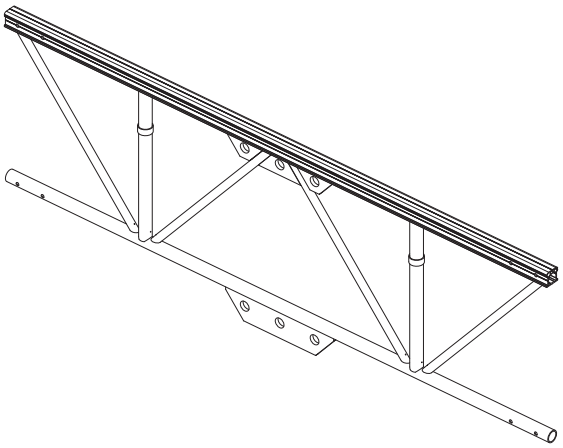

PRODOTTO PRODUCT PRODUCTO	DIMENSIONI SIZE MEDIDA	PESO WEIGHT PESO	CODICE CODE CODIGO
Trave per pensilina events	**LxA mm**	**kg**	
Events shelter beam Viga para marquesina eventos	1900x1050	14	**7900500PE**

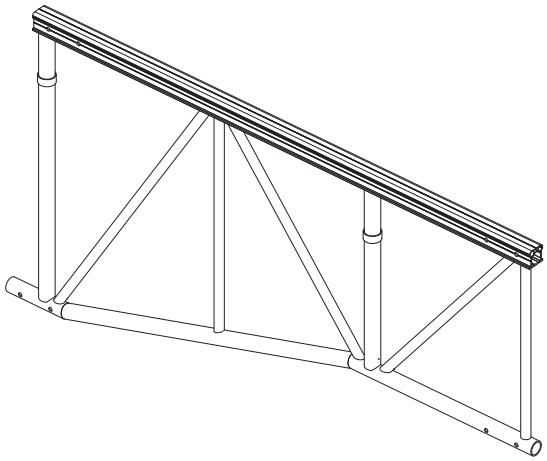

PRODOTTO PRODUCT PRODUCTO	DIMENSIONI SIZE MEDIDA	PESO WEIGHT PESO	CODICE CODE CODIGO
Diagonale per copertura piana	**L mm**	**kg**	
Plane covering brace Diagonal para cobertura llana	1500x2500 2000x2500	3,20 3,50	**7900515D** **7900520D**

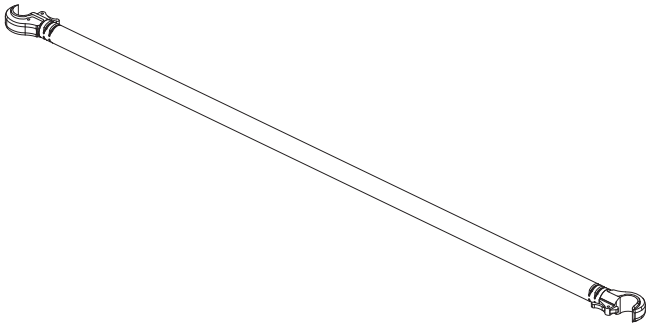

PRODOTTO PRODUCT PRODUCTO	PESO WEIGHT PESO	CODICE CODE CODIGO
Spinotto per trave a sbalzo in acciaio zincato	**kg**	
Galvanised steel pin for embossing beam Bulón para viga repujada de acero galvanizado	2	**79009270**

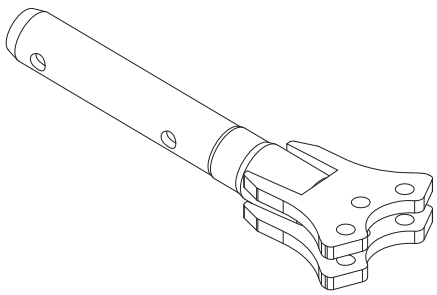

SPETTACOLO-COPERTURE

PRODOTTO PRODUCT PRODUCTO **Corrente di testa per tensione telo**	DIMENSIONI SIZE MEDIDA **L mm**	PESO WEIGHT PESO **kg**	CODICE CODE CODIGO
Head ledger for sheet tensioning	2000	3,3	**7900520T**
Larguero de cabeza para tensionamiento lona	1500	2,5	**7900515T**

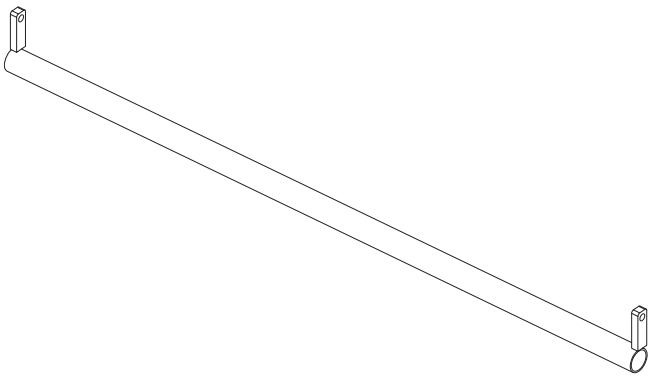

PRODOTTO PRODUCT PRODUCTO **Teli per copertura piana**	DIMENSIONI SIZE MEDIDA **LxA mm**	PESO WEIGHT PESO **kg**	CODICE CODE CODIGO
Plane covering sheets	2000x5940-18360	0,65 kg/m²	**79516H...**
Lonas para cobertura llana	1500x5940-18360	0,65 kg/m²	**79515H...**

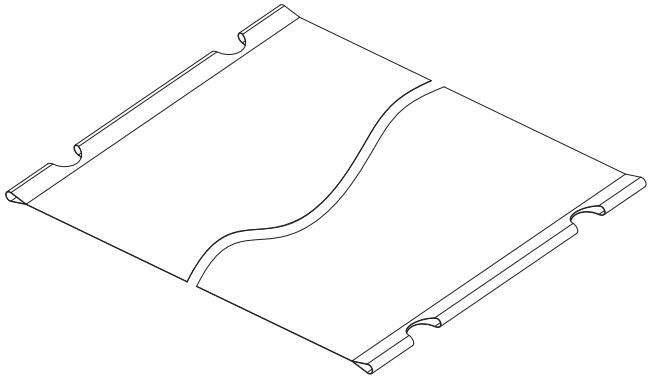

PRODOTTO PRODUCT PRODUCTO **Corrente per fissaggio telo**	DIMENSIONI SIZE MEDIDA **L mm**	PESO WEIGHT PESO **kg**	CODICE CODE CODIGO
Sheet fixing ledget	1900	2,2	**79100190**
Larguero para sujeción lona	1400	1,6	**79100140**

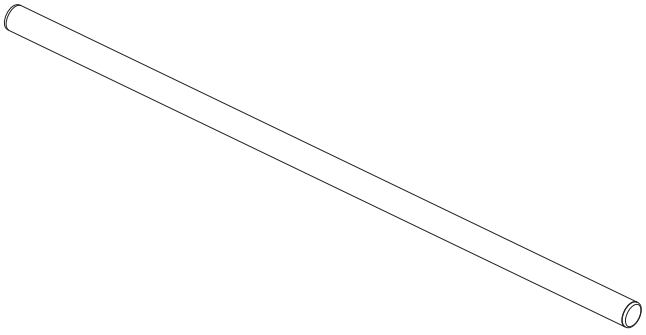

PRODOTTO PRODUCT PRODUCTO **Tenditore H25-130 s/gancio da 3000 kg**	PESO WEIGHT PESO **kg**	CODICE CODE CODIGO
H25-130 tensioner without hook of 3000 kg	0,4	**79051551**
Tensionador H25-130 sin gancho de 3000 kg		

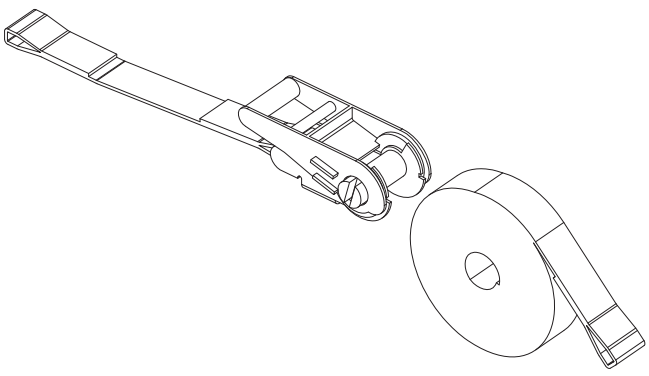

SPETTACOLO-COPERTURE

PRODOTTO PRODUCT PRODUCTO	PESO WEIGHT PESO	CODICE CODE CODIGO
Spina per cop. Ø 12,5x83 c/copp. sicurezza	**kg**	
Covering pin Ø 12,5x83 with safety pin Bulón para cobertura Ø 12,5x83 con pasador de seguridad	1,7	**79009265**

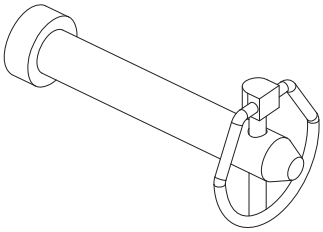

PRODOTTO PRODUCT PRODUCTO	PESO WEIGHT PESO	CODICE CODE CODIGO
Spinotto per cop. di testa c/2 fori Ø 13	**kg**	
Covering head pin with 2 holes Ø 13 Bulón de cabeza para cobertura con 2 agujeros Ø 13	1,1	**79009262**

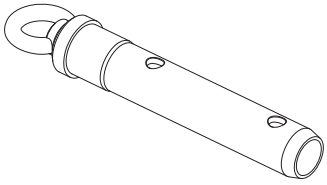

PRODOTTO PRODUCT PRODUCTO	PESO WEIGHT PESO	CODICE CODE CODIGO
Spinotto per cop. normale c/4 fori Ø 13	**kg**	
Covering standard pin with 4 holes Ø 13 Buón normal para cobertura con 4 agujeros Ø 13	1,7	**79009260**

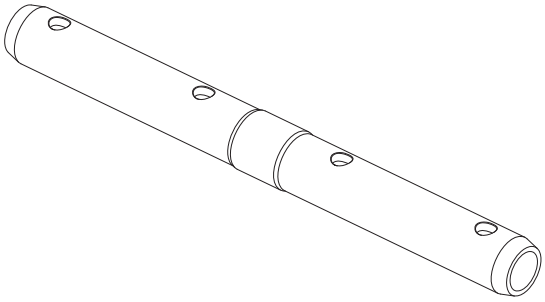

PRODOTTO PRODUCT PRODUCTO	PESO WEIGHT PESO	CODICE CODE CODIGO
Spinotto per cop. allungato giallo 4 fori Ø 13	**kg**	
Covering yellow lengthened pin with 4 holes Ø 13 Bulón alargado amarillo para cobertura con 4 agujeros Ø 13	1,85	**79009261**

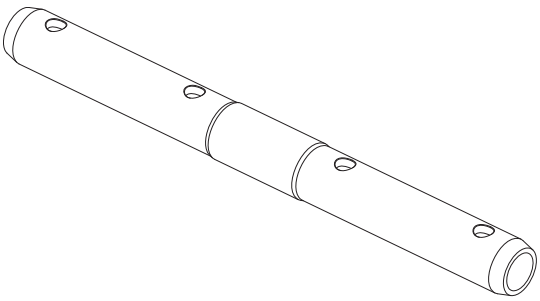

SPETTACOLO-COPERTURE

PRODOTTO PRODUCT PRODUCTO	PESO WEIGHT PESO	CODICE CODE CODIGO
Morsetto a tenaglia per guidatelo 60x37	**kg**	
Tongs clamp for sheet guide 60x37 brazadera pinza para guía lona 60x37	1	**79005303**

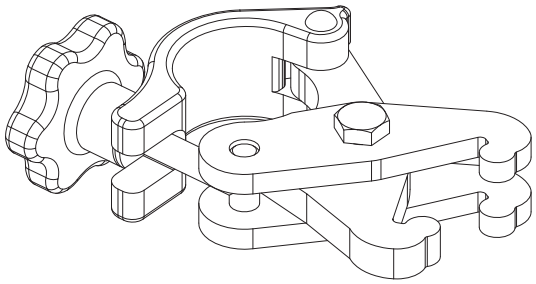

PRODOTTO PRODUCT PRODUCTO	PESO WEIGHT PESO	CODICE CODE CODIGO
Supporto a piastra Pil1 per guidatelo 60x60	**kg**	
Plate support Pil1 for sheet guide 60x60 Soporte chapa Pil1 para guía lona 60x60	0,24	**79005304**

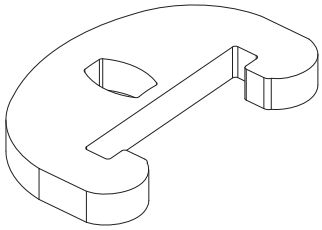

PRODOTTO PRODUCT PRODUCTO	DIMENSIONI SIZE MEDIDA	PESO WEIGHT PESO	CODICE CODE CODIGO
Guidatelo 60x37	**L mm**	**ml**	
Sheet guide 60x37 Guía lona 60x37	1000-6000	1,95	**79053...**
Piolino per guidatelo Ø 16		**kg**	
Sheet guide pin Ø 16 Gancho para guía lona Ø 16		0,05	**79005300**

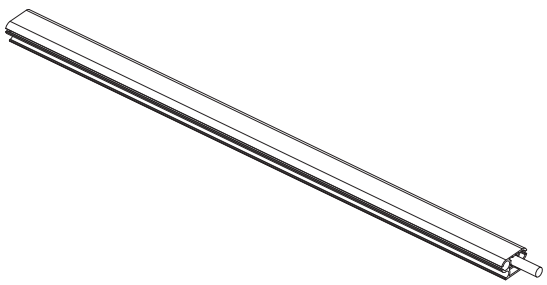

PRODOTTO PRODUCT PRODUCTO	DIMENSIONI SIZE MEDIDA	PESO WEIGHT PESO	CODICE CODE CODIGO
Guidatelo 60x60		**ml**	
Sheet guide 60x60 Guía lona 60x60	1000-6000	2,7	**79005...**

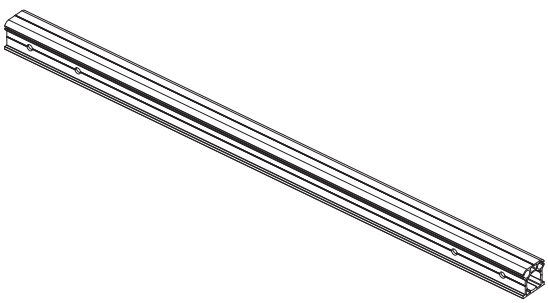

SPETTACOLO-COPERTURE

Esempio di copertura 9,5x10 m con quattro punti di sollevamento

Example of covering 9,5x10 m with four lifting points
Ejemplo de cobertura 9,5x10 m con cuatro puntos de levantamiento

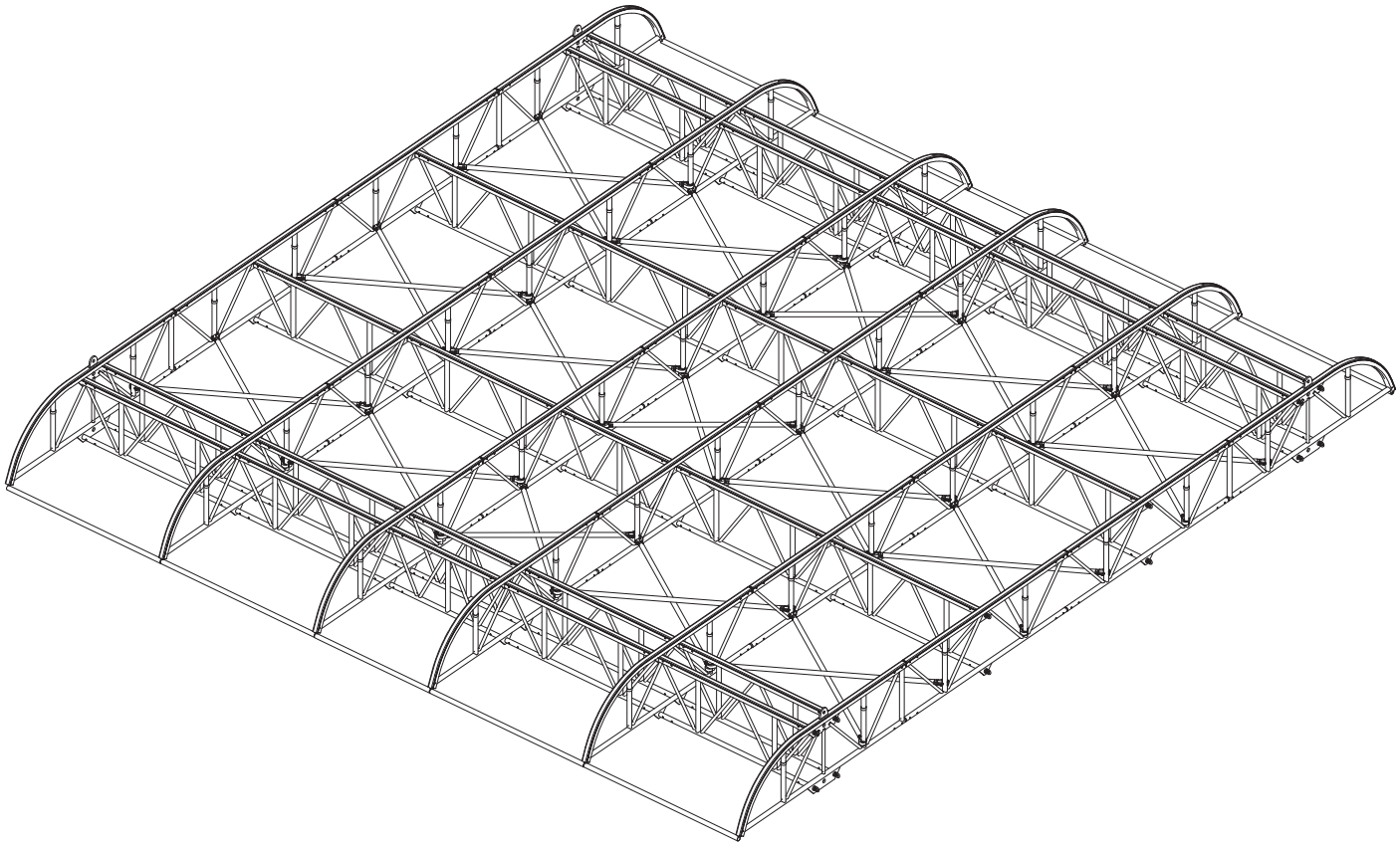

SPETTACOLO-COPERTURE

Esempio palco con torri e copertura

Example of stage with towers and covering
Ejemplo escenario con torres y cobertura

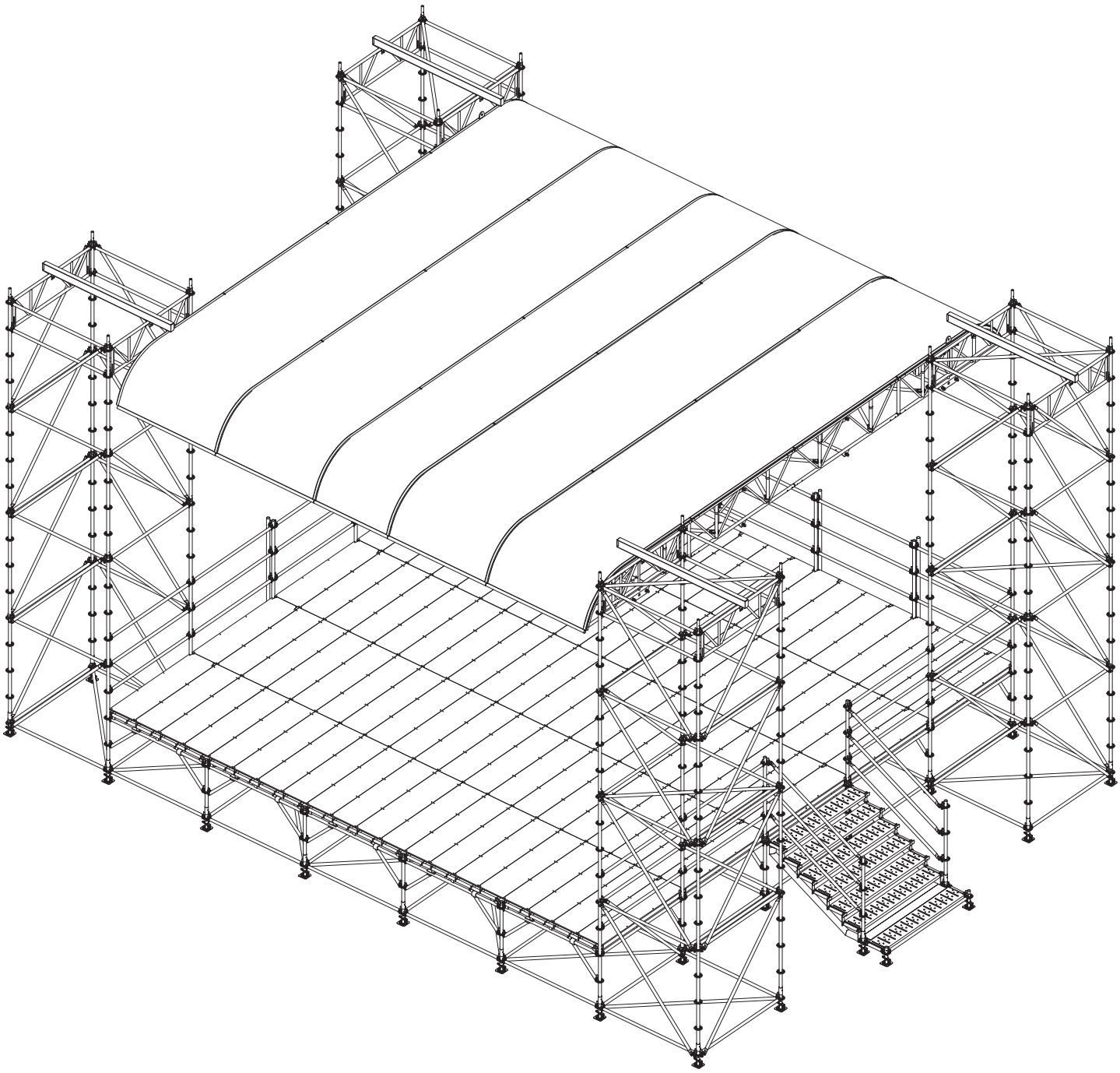

SPETTACOLO-COPERTURE

Esempio di copertura per tribuna

Grandstand covering example
Ejemplo de cobertura para tribuna

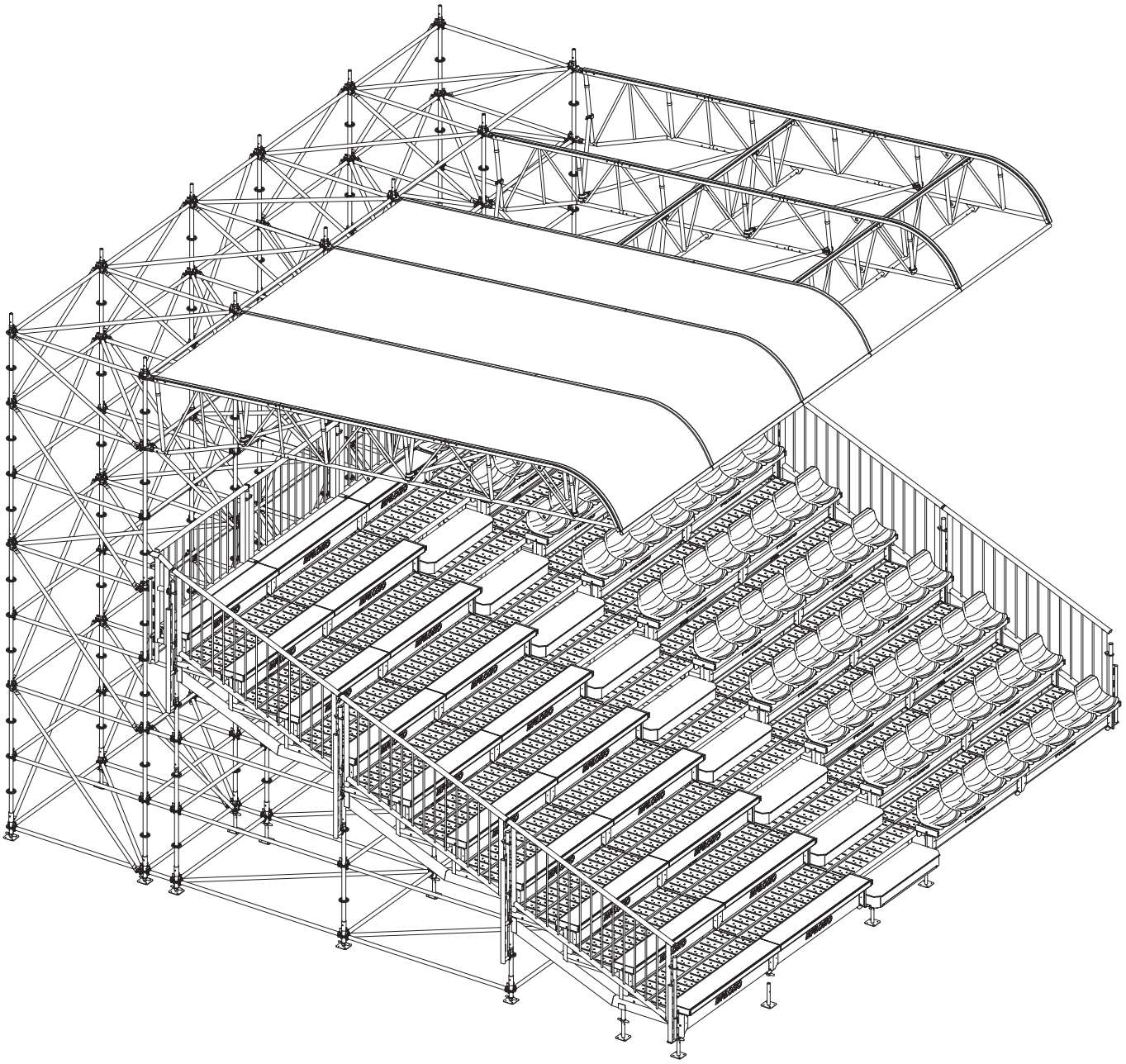

SPETTACOLO-COPERTURE

Esempio di copertura per gradonata

Terrace covering example
Ejemplo de cobertura para grada

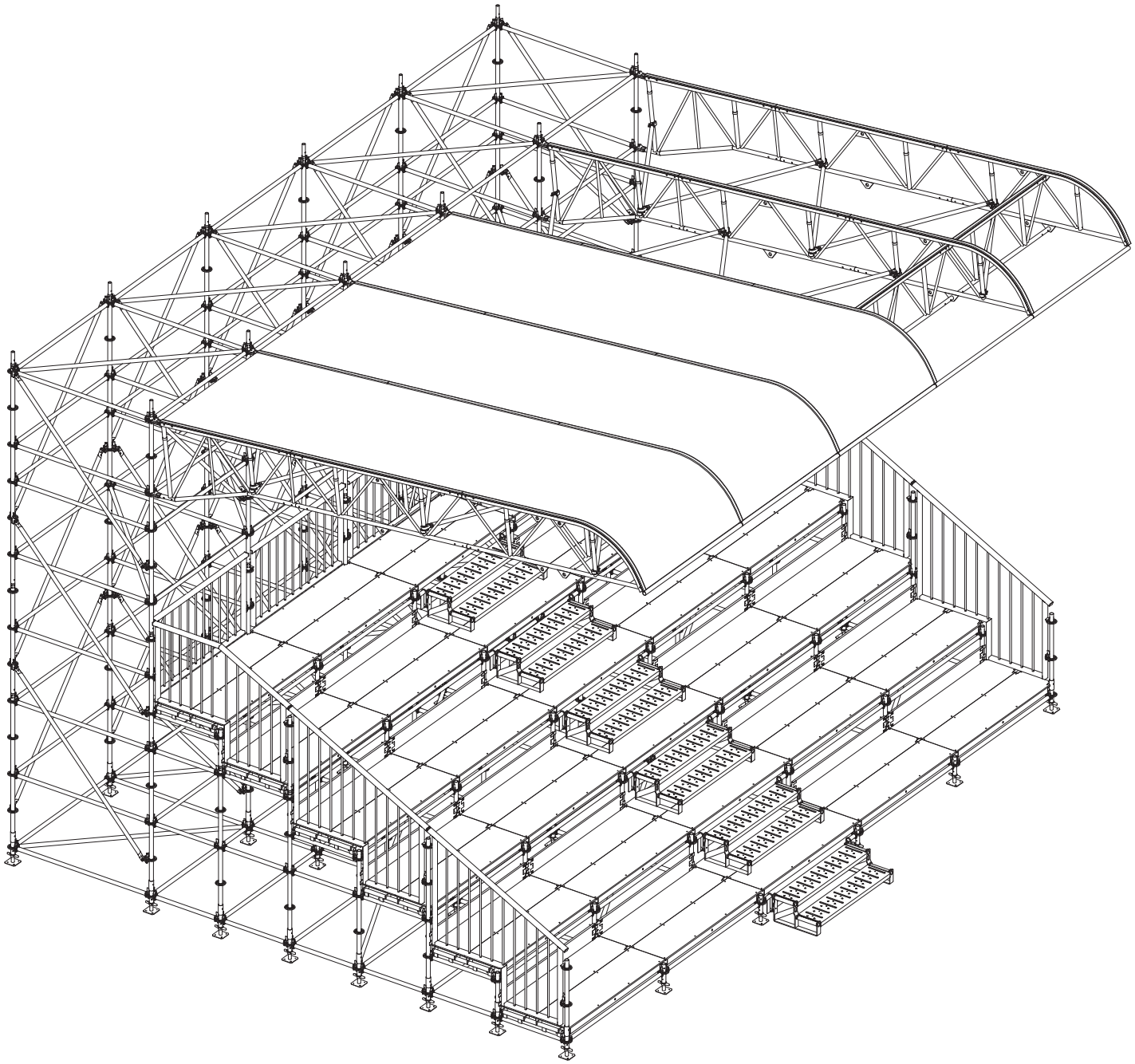

© Pilosio SpA 2009 tutti i diritti riservati è vietata ogni riproduzione anche parziale senza autorizzazione. 5004A.2109/1500-210109-IMPRINT
Pilosio SpA si riserva il diritto di modificare quanto qui descritto a suo insindacabile giudizio. Ogni dato è comunque indicativo e non impegnativo.

QUALITÀ ED INNOVAZIONE PER LO SPETTACOLO – QUALITY AND INNOVATION FOR EVENTS
CALIDAD E INNOVACION PARA EL ESPECTACULO

Via E. Fermi, 45 – I-33010 TAVAGNACCO (fraz. Feletto Umberto) UD, Italia – Tel. +39 0432.435311, Fax +39 0432.570474 – ***www.pilosio.com – info@pilosio.com***
Centro Logistico Roma: Via della Magliana, 1052/A – 00148 ROMA (RM) Italy – Tel. +39 06 65002687 – Fax +39 06 65008217 – ***roma@pilosio.com***